TEPEx

Medarska 69, Zagrzeb,Chorwacja
Wyprodukowano w Chorwacji

tel. 00385 49 222 900
fax. 00385 49 426 450
e-mail: tepex@tepex.hr
web: www.tepex.hr

Doc. No.: TEPEx.RS.099
Ver: 1
Date: 05. 2022.

PLFS-N 100 LED

Instrukcja obsługi
User manual

OSTRZEŻENIE

Niniejsza instrukcja obsługi zawiera podstawowe informacje dotyczące produktu. W celu zapewnienia bezpiecznego działania w ramach parametrów nominalnych montaż, instalacja, użytkowanie i konserwacja powinny być przeprowadzane zgodnie z niniejszą instrukcją obsługi. Niniejszą instrukcję obsługi uzupełniają krajowe przepisy i normy. Osoba odpowiedzialna zobowiązana jest do zapewnienia ich wdrożenia. Niezastosowanie się do niniejszej instrukcji obsługi może prowadzić do obniżenia stopnia ochrony przeciwwybuchowej i stanowić zagrożenie dla ludzi, mienia i środowiska. Wszelkie niewłaściwe i nielegalne działania, jak również nieprzestrzeganie niniejszej instrukcji obsługi, wyłączają wszelką odpowiedzialność producenta.

Przed montażem/uruchomieniem:

— dokładnie przeczytać wszystkie instrukcje,

— przeprowadzić odpowiednie szkolenie personelu odpowiedzialnego za obsługę,

— upewnić się, że treść niniejszej instrukcji jest w pełni zrozumiała dla personelu odpowiedzialnego za obsługę,

— upewnić się, że stosowane są wszystkie wymogi i krajowe przepisy, jak również wszystkie specjalne środki bezpieczeństwa.

W przypadku niejasności skontaktować się z producentem.

Podczas pracy:

— zapewnić personelowi odpowiedzialnemu za obsługę stały dostęp do niniejszej instrukcji obsługi i innych instrukcji roboczych,

— upewnić się, że te instrukcje, jak również wszystkie inne instrukcje bezpieczeństwa użytkownika, zostały wdrożone.

W A R N I N G

The user manual contains basic information about the product. Mounting, installation, usage and maintenance should be carried out under this user manual to provide and ensure safe operation within the nominal characteristics. National Regulation and Standards complement this user manual. The responsible person shall ensure their implementation. Failure off implement this user manual can reduce explosion protection and endanger people, property and the environment. Any improper and illegal actions as well as non-compliance with the provisions of this user manual excludes all responsibility by manufacturer side.

Before installation/commissioning:
-Carefully read all instructions,
-Execute proper training of responsible personnel,
-Check that the contents of these instructions is fully understandable by the responsible personnel,
-Make sure that all the requirements and national Regulations as well as all special security measures are applied.

In lack of understanding:
-Contact the manufacturer.

During operation:
-Ensure that this user manual and other work instructions are available to the responsible staff at all times,
-Check the implementation of these instructions and all other safety user's instructions.

SPIS TREŚCI:

1. Przeznaczenie..... 2
2. Zgodność produktu..... 2
3. Dane techniczne..... 2
4. Typy..... 4
5. Montaż..... 4
6. Wymiary..... 5
7. Przegląd, konserwacja i naprawa..... 5
8. Części zamienne..... 6
9. Odpowiedzialność i uprawnienia..... 6
10. Przechowywanie i transport..... 6
11. Gwarancja producenta..... 6
12. Oznaczenia..... 7

CONTENTS:

1. Purpose..... 2
2. Product conformity..... 2
3. Technical data..... 2
4. Types 3
5. Mounting..... 4
6. Dimensions..... 4
7. Inspection, maintenance, repair and overhaul..... 5
8. Spare parts..... 5
9. Responsibility and authorization..... 6
10. Storage and transport..... 6
11. Manufacturer's warranty..... 6
12. Marking..... 7

1. PRZEZNACZENIE

Przeciwwybuchowa oprawa oświetleniowa do zawieszania typu PLFS-N 100 LED przeznaczona do oświetlenia ogólnego w instalacjach przemysłowych w strefach 1, 2, 21, 22 zagrożenia wybuchem zgodnie z normami EN 60079-10-1 oraz EN 60079-10-2. akość materiałów zapewnia zgodność ze standardową funkcjonalnością w standardowej atmosferze przemysłowej.

2. GODNOŚĆ PRODUKTU

Produkt spełnia normy:

- EN IEC 60079-0:2018,
- EN 60079-1:2014,
- EN IEC 60079-7:2015+A1:2018,
- EN 60079-28:2015,
- EN 60079-31:2014.

Produkt został opracowany, wyprodukowany i przetestowany zgodnie z ogólnymi zasadami dobrej praktyki inżynierskiej, zgodnie z normami
EN ISO 9001, EN ISO 80079-34 oraz EN ISO 14001.
Produkt spełnia wymagania dyrektywy LVD 2014/35/UE. Produkt spełnia wymagania dyrektywy RoHS 2011/65/UE. Produkt spełnia wymagania dyrektywy EMC 2014/30/UE.

3. DANE TECHNICZNE

Certifikat	FIDI 19 ATEX 0031
Oznaczenie kategorii ochrony przeciwwybuchowej	II 2G Ex db eb op is IIC T6 Gb II 2D Ex tb op is IIIC T85°C Db
Temperatura otoczenia:	-40°C /-20°C ≤ Ta ≤ +50°C
Stopień ochrony mechanicznej:	IP 66
Stopień udarności:	IK 08
Klasa ochronności:	I (PE - uziemienie)
Napięcie znamionowe Un:	110 – 230 V AC, 127-230V DC
Napięcie robocze:	90 - 305 V AC / 127 - 431 V DC
Moc znamionowa Pn:	60 W / 80 W / 100 W
Współczynnik mocy:	>0,95
Źródło światła LED:	CLU058-1825C4-403M2M2-F1, Citizen LTD.

1. PURPOSE

Explosion protected pendant light fitting type PLFS-N 100 LED, is intended for general lighting in industrial areas with potentially explosive atmosphere Zones 1, 2, 21, 22 in accordance with EN 60079-10-1 and EN 60079-10-2. The quality of the materials ensures compliance with standard functionality in standard industrial atmosphere.

2. PRODUCT CONFORMITY

The construction of the light fitting complies with EN 60598-1 and all related standards.
The product complies with the ATEX Directive 2014/34/EU and the standards:

- EN IEC 60079-0:2018,
- EN 60079-1:2014,
- EN IEC 60079-7:2015+A1:2018,
- EN 60079-28:2015,
- EN 60079-31:2014.

The product has been developed, manufactured and tested according to the existing state of technique accordance with the standards EN ISO 9001 and EN ISO 80079-34 and EN ISO 14001.
The product is in compliance with the LVD Directive 2014/35 EU.
The product is in compliance with the RoHS Directive 2011/65 EU.
The product is in compliance with EMC Directive 2014/30/EU.

3. TECHNICAL DATA

Certificate:	FIDI 19 ATEX 0031
Category and explosion protection:	II 2G Ex db eb op is IIC T6 Gb II 2D Ex tb op is IIIC T85°C Db
Ambient temperature:	-40°C /-20°C ≤ Ta ≤ +50°C
Mechanical protection:	IP66
Resistance to shock:	IK 08
Class of protection:	I (PE - protective earthing)
Rated voltage Un:	110 – 230 V AC, 127-230V DC
Service voltage:	90 - 305 V AC / 127 - 431 V DC
Rated power Pn:	60 W / 80 W / 100 W
Power factor:	>0,95
LED light source:	CLU058-1825C4-403M2M2-F1, Citizen LTD.

Maksymalna ilość lamp oświetleniowych na jeden automatyczny bezpiecznik.	Automatyczny bezpiecznik (PLFS-N 100 LED-2,3,4)			
	1 p B 10A	1 p C 10A	1 p B 16A	1 p C 16A
	4	7	8	14
Zabezpieczenie OVP	IEC 61000-4-5, EN 62031 3kV/1min - impuls 8/20µs 6kV/3kA			
Zasilacz LED:	LED driver XLG-100-H-A MEANWELL Co.Ltd.			
Zabezpieczenie OCP:	2 A F; 2,5 A F; 3,15 A F			
Zabezpieczenie OTP:	Tsmax=80°C, resetowalne, IEC 60730-1			
Strumień świetlny modułu LED:	8460 lm dla Tamb = 25°C dla 60W 11280 lm dla Tamb = 25°C dla 80W 14100 lm dla Tamb = 25°C dla 100W			
Strumień świetlny oprawy:	7615 lm dla Tamb = 25°C dla 60W 10150 lm dla Tamb = 25°C dla 80W 12690 lm dla Tamb = 25°C dla 100W			
Sprawność modułu LED:	156 lm/W			
Sprawność oprawy:	140 lm/W			
Temperatura barwowa:	4000 K			
CRI:	>80			
Szacowana żywotność modułów:	50 000 radnih sati pri tamb=40°C – L90/B10			
Terminale przyłączeniowe:	terminale przewodów fazowych, neutralnych i uziemiających L1, L2, L3, N, PE; max 4 mm2 sol(r), sol(s), f, moment dokręcenia terminali 1,2 Nm Producent: Connectwell Pvt. Ltd., Indie, Certyfikat: SIRA 16 ATEX 3170U Kategoria i ochrona przeciwwybuchowa: II 2G Ex eb IIC Gb lub Ex ib IIC Gb Typ adaptera ADP23/1 [L,N,PE] Kategoria i ochrona przeciwwybuchowa: II 2G Ex db eb IIC T6 Gb lub II 2D Ex tb IIIC T85°C Db Certyfikat typu: FIDI 19 ATEX 0014X Producent: TEPEx d.o.o, Chorwacja			
Terminal przyłączeniowy uziemienia:	terminal uziemienia zewnętrznego, połączenie wyrównawcze, max 2 x 6 mm2 sol(s), f			
Przpusty kablowe:	zgodnie z tabelą typów			
Dławnice Ex e i zaślepki:	jedna dławnica Ex eb II 2G / II 2D M25x1,5 i jedna zaślepka Ex eb II 2G / II 2D M25x1,5 zgodnie z EN 50262			
Wartości momentów dokręcenia:	Nakrętki zaciskowe dławnic Ex eb: 2,5 Nm Korpus dławnic i korka Ex db: 3,5 Nm			
Waga:	ok. 10,5 kg			

Maximum number of lamps (pieces) per one automatic circuit breaker:	Automatic circuit breaker (PLFS-N 100 LED-2,3,4)			
	1 p B 10A	1 p C 10A	1 p B 16A	1 p C 16A
	4	7	8	14
OVP protection:	IEC 61000-4-5, EN 62031 3kV/1min impulse overvoltage 8/20µs 6kV/3kA			
LED driver:	LED driver XLG-100-H-A MEANWELL Co.Ltd.			
OCP protection:	2 A F; 2,5 A F; 3,15 A F			
OTP protection:	Tsmax=80°C, resettable, IEC 60730-1			
Luminous flux of the LED Module:	8460 lm at Tamb = 25°C for 60W 11280 lm at Tamb = 25°C for 80W 14100 lm at Tamb = 25°C for 100W			
Luminous flux light fitting:	7615 lm at Tamb = 25°C for 60W 10150 lm at Tamb = 25°C for 80W 12690 lm at Tamb = 25°C for 100W			
LED Module efficiency:	156 lm/W			
Light fitting efficiency:	140 lm/W			
Light colour:	4000 K			
Refractive index(CRI):	>80			
Estimated service life:	50 000 working hours Tamb = 40°C L90/B10			
Connection terminal:	terminals for phase, neutral and earthing conductors L1, L2, L3, N, PE; max 4 mm2 sol(r), sol(s), f, torque screw for terminals 1,2 Nm Manufacturer: Connectwell Pvt. Ltd., India, Certificate: SIRA 16 ATEX 3170U Category and explosion protection: II 2G Ex eb IIC Gb or Ex ib IIC Gb Adapter type ADP23/1 [L,N,PE] Category and explosion protection: II 2G Ex db eb IIC T6 Gb or II 2D Ex tb IIIC T85°C Db Type certificate:FIDI 19 ATEX 0014X Manufacturer: TEPEx d.o.o, Croatia			
Connection terminal for grounding:	terminal for external grounding, equipotential bounding, max 2 x 6 mm2 sol(s), f			
Cable entries:	according to type table			
Ex e cable gland and plug:	One II 2G / II 2D Ex eb / Ex tb cable gland M25x1,5 and one II 2G / II 2D Ex eb / Ex tb plug M25x1,5 in accordance with EN 50262			
Tightening torques values:	Locknut of the Ex eb / tb cable glands: 2,5 Nm Body of the Ex db / tb glands and plug: 3,5 Nm			
Weight:	Cca 10,5 kg			

Połączenia gwintowane zgodnie z EN 60079-1/2014, klauzula 5.3):
M 195x2 - 6H/6g, średnia tolerancja wg ISO 965-1/98, gwint DIN 13 T.24/83, 9 pełnych zwojów
M 20 x 1,5 - 6H/6g, średnia tolerancja wg ISO 965-1/98, gwint ISO 965-3/98, 10 pełnych zwojów
Połączenie czopowe (zgodnie z EN 60079-1/2014, klauzula 5.2):
L=c+d=(6,4±0,1)+(22±0,1)=28,4±0,2 mm
Odstęp i_{max}= 0,2 mm (f<0,5 mm)

Threaded joints (According to EN 60079-1/2014, clause 5.3):
M 195x 2 - 6H/6g, medium tolerance according to ISO 965-1/98, thread DIN 13 T.24/83, 9 full threads
M 20 x 1,5 - 6H/6g, medium tolerance according ISO 965-1/98, thread ISO 965-3/98, 10 full threads
Spigot joint (According to EN 60079-1/2014, clause 5.2):
L=c+d=(6,4±0,1)+(22±0,1)=28,4±0,2 mm
Gap imax= 0,2 mm (f<0,5 mm)

4. TYPY

PLFS-N 100 LED - . / .
Pierwza liczba = Moc znamionowa
Druga liczba = Wejścia

4. TYPES

PLFS-N 100 LED - . / .
First number = Rated power
Second number = Type of entries

MOC ZNAMIONOWA:	TEMPERATURA OTOCZENIA:	WEJŚCIA:
2. = 60 W	-40°C≤Tamb≤+50°C	1. = Puszka przyłączeniowa [3L+N+PE] i okablowanie przelotowe + ISO25 dławnica i zaślepka dla t_{amb}≥-40°C
	-20°C≤Tamb≤+50°C	2. = ADP 23/1
		3. = Puszka przyłączeniowa [3L+N+PE] i okablowanie przelotowe + ISO25 dławnica i zaślepka dla t_{amb}≥-20°C
3. = 80 W	-40°C≤Tamb≤+50°C	1. = Puszka przyłączeniowa [3L+N+PE] i okablowanie przelotowe + ISO25 dławnica i zaślepka dla t_{amb}≥-40°C
	-20°C≤Tamb≤+50°C	2. = ADP 23/1
		3. = Puszka przyłączeniowa [3L+N+PE] i okablowanie przelotowe + ISO25 dławnica i zaślepka dla t_{amb}≥-20°C
4. = 100 W	-40°C≤Tamb≤+50°C	1. = Puszka przyłączeniowa [3L+N+PE] i okablowanie przelotowe + ISO25 dławnica i zaślepka dla t_{amb}≥-40°C
	-20°C≤Tamb≤+50°C	2. = ADP 23/1
		3. = Puszka przyłączeniowa [3L+N+PE] i okablowanie przelotowe + ISO25 dławnica i zaślepka dla t_{amb}≥-20°C
RATED POWER:	**AMBIANT TEMPERATURE:**	**ENTRIES:**
2. = 60 W	-40°C≤Tamb≤+50°C	1. = Connection box [3L+N+PE] and true wiring + ISO25 cable gland and plug for t_{amb}≥-40°C
	-20°C≤Tamb≤+50°C	2. = ADP 23/1
		3. = Connection box [3L+N+PE] and true wiring + ISO25 cable gland and plug for t_{amb}≥-20°C
3. = 80 W	-40°C≤Tamb≤+50°C	1. = Connection box [3L+N+PE] and true wiring + ISO25 cable gland and plug for t_{amb}≥-40°C
	-20°C≤Tamb≤+50°C	2. = ADP 23/1
		3. = Connection box [3L+N+PE] and true wiring + ISO25 cable gland and plug for t_{amb}≥-20°C
4. = 100 W	-40°C≤Tamb≤+50°C	1. = Connection box [3L+N+PE] and true wiring + ISO25 cable gland and plug for t_{amb}≥-40°C
	-20°C≤Tamb≤+50°C	2. = ADP 23/1
		3. = Connection box [3L+N+PE] and true wiring + ISO25 cable gland and plug for t_{amb}≥-20°C

5. MONTAŻ

Montaż i uruchomienie oprawy należy wykonać zgodnie z danymi techniczno-certyfikacyjnymi znajdującymi się na tabliczce technicznej oprawy, niniejszą i dodatkową instrukcją obsługi producenta, przepisami krajowymi oraz ogólnie przyjętymi zasadami techniki i instalacja. Tylko pod tym warunkiem zapewniona jest certyfikowana ochrona przeciwwybuchowa oprawy oświetleniowej.
Jakość zastosowanych materiałów gwarantuje funkcjonalność zgodną z normą, w „normalnej” atmosferze przemysłowej. W przypadku specjalnych warunków pracy należy skontaktować się z producentem. Oprawa mocowana jest do ściany za pomocą stalowego wspornika i akcesoriów w postaci śrub M6.
Komorę przyłączeniową otwiera się poprzez odkręcenie czterech śrub pokrywy. Kabel przyłączeniowy wprowadza się do obudowy poprzez dostarczone dławnice kablowe. Upewnij się, że kable są czyste i nieuszkodzone. Szczególną uwagę należy zwrócić na dobór wewnętrznego pierścienia uszczelniającego dławnicy kablowej do zewnętrznej średnicy kabla. Nakrętkę zabezpieczającą należy dokręcić momentem znamionowym. Niewykorzystane wejście kabla należy zamknąć zatyczką Ex d/e. Podłączenie elektryczne wykonuje się poprzez podłączenie przewodu zasilającego (L, N, PE) do zacisków przyłączeniowych i wewnętrznych połączeń uziemiających. Zamykanie obudowy odbywa się w opisany sposób, w odwrotnej kolejności czynności.

5. INSTALATION

Installation and putting into operation of the light fitting is performed according to the technical and certification data on technical data plate on the light fitting, these and additional user manuals of the manufacturer, national Regulations and Regulations, as well as generally accepted rules of technology and installation. Only with this condition is the type-certified explosion protection of the lamp ensured.
The quality of the materials used guarantees functionality in accordance with the standard, in a "normal" industrial atmosphere. For special operating conditions, please contact the manufacturer.
The light fitting is mounted on the wall with steel bracket and M6 screw accessories.
The connection chamber is opened by unscrewing the four cover screws. The connection cable is introduced into the housing through the provided cable glands. Make sure that the cables are clean and undamaged. Particular attention should be paid to the selection of the inner sealing ring of the cable gland according to the outer diameter of the cable. The locknut must be tightened to the rated torque. Unused cable entry must be closed with an Ex d / e plug. Electrical connection is performed by connecting the power cable (L, N, PE) to the connection terminals and internal earthing connections. Closing the housing is performed in the described manner, in the opposite order of actions.

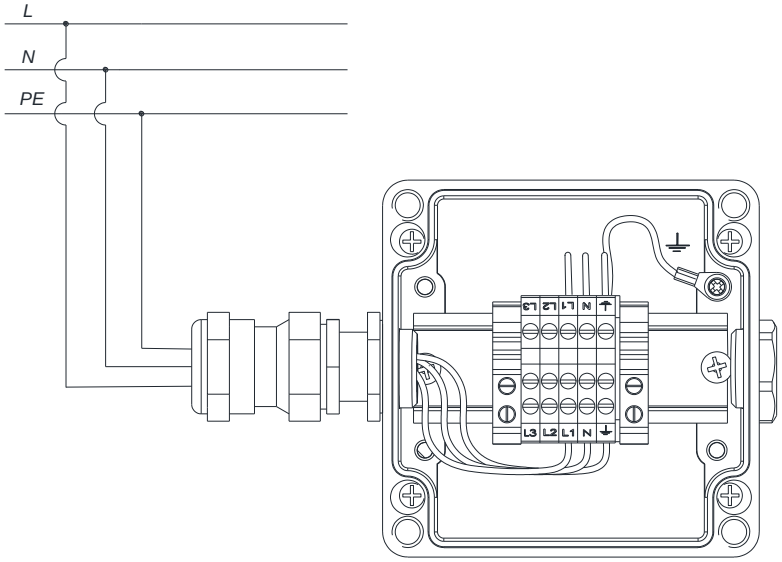

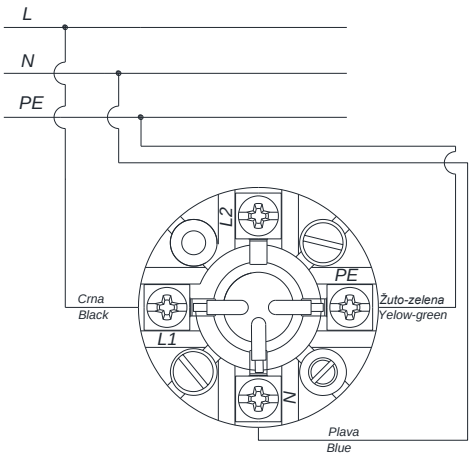

6. WYMIARY

6. DIMENSIONS

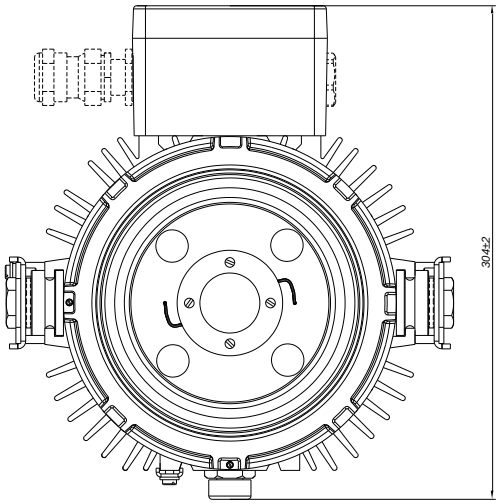

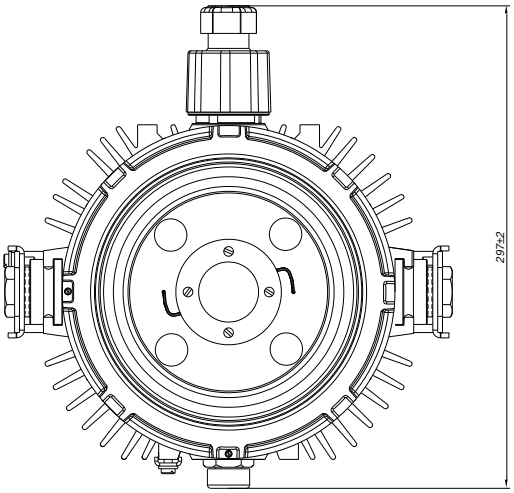

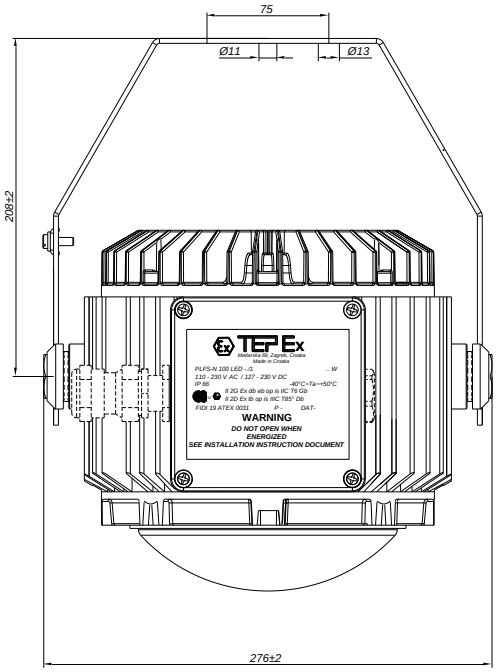

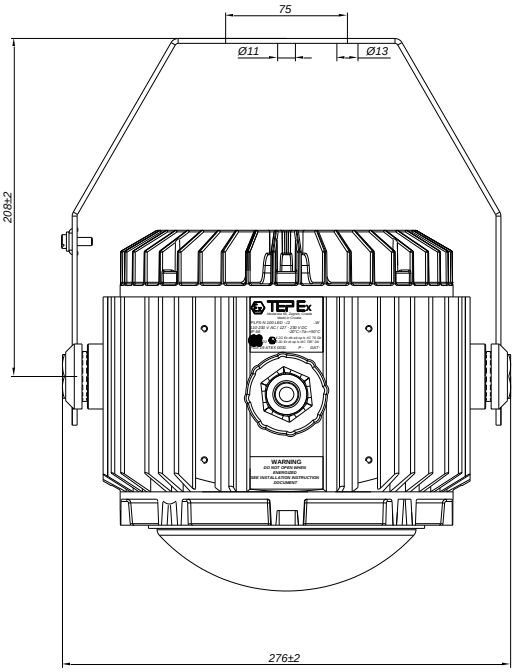

7. PRZEGLĄD, KONSERWACJA I NAPRAWA

Przeglądy należy przeprowadzać zgodnie z normą IEC 60079-17, ogólnymi i indywidualnymi warunkami producenta i regulaminem użytkowania. Obejmują one nadzór nad częściami, od których zależy ochrona przeciwwybuchowa, a w szczególności:

- sprawdzenie, czy obudowa, wszystkie części obudowy, szkło ochronne i uszczelki nie są pęknięte lub uszkodzone,
- sprawdzenie, czy obudowa jest całkowicie zamknięta szkłem ochronnym,
- sprawdzenie, czy dławnica, zaślepka, terminale przyłączeniowe i śruby mocujące siatkę ochronną są dokręcone z nominalnym momentem.

Wszystkie naprawy muszą być wykonywane przez producenta lub upoważniony personel producenta przy użyciu oryginalnych części zgodnie z dokumentacją produktu, wszystko zgodnie z EN 60079-19.

W przypadku wykonania naprawy produktu lub jakiejkolwiek innej procedury przez osobę nieupoważnioną producent jest zwolniony z wszelkiej odpowiedzialności, a gwarancja i deklaracja zgodności producenta przestają obowiązywać.

7. INSPECTION, MAINTENANCE, REPAIR AND OVERHAUL

Inspections are carried out in accordance with IEC 60079-17, general and special conditions of manufacturer and users Regulations and includes supervision of parts on which the explosion protection depends, especially:

- that the housing, all part of housing, protective glass and gasket are without rupture and damage,
- that the housing is completely closed by a protective glass,
- that the cable gland, plug, connecting terminals are tightened with nominal torque.

All the repairs must be performed by the manufacturer or the manufacturer's authorized personal using the original parts according to the product documentation, all in accordance with EN 60079-19.

If repair or any other procedure are performed on the product by unauthorized person, all producer responsibility for the product and the warranty and the manufacturer's Declaration of conformity becomes invalid.

8. CZĘŚCI ZAMIENNE

8. SPARE PARTS

Spare parts/ Accessories Część / Akcesorium	Description Opis	Code Kod	Spare parts/ Accessories Część / Akcesorium	Description Opis	Code Kod
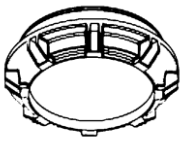	PLFS-N 100 LED The glass protective framework, set PLFS-N 100 LED Ramka szkła ochronnego	PLFS-N 100 LED 10-110	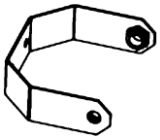	PLFS-N 100 LED bracket for wall mounting, Set PLFS-N 100 LED wspornik do montażu na ścianie	PLFS 50-4 20-120
	Adapter ADP 23/1	ADP 23/1		Gasket PLFS-N Uszczelka PLFS-N	PLFS-N 100 LED 10-120
	Ex db/eb tb 4F metal cable gland ISO25 Ex db/eb tb 4F metalowa dławnica ISO25	PLFS-N 100 LED 20-110	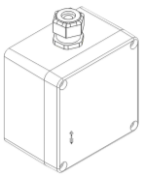	Connection chamber,set Puszka przyłączeniowa, zestaw	PLFS-N 100 LED 10-130
	Ex-eb cable gland ISO25, set Ex-eb dławnica ISO25, zestaw	PLFS-N 100 LED 30-110	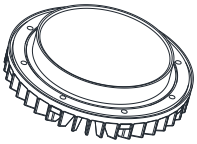	LED Driver assembly Podzespół zasilacza LED	PLFS-N 100 LED 10-140
	Ex-eb plug ISO25, set Ex-eb zaślepka ISO25, set	SPC 25	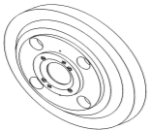	LED Carrier assembly Podzespół wspornika modułów LED	PLFS-N 100 LED 10-150
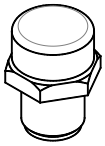	Ex-db Breathing plug ISO20, set Ex-db zaślepka ISO20, set	BP 01	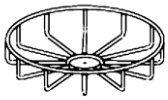	PLFS 50 LED Zaštitna rešetka / Siatka ochronna	PLFS 50 LED 20-130

9. ODPOWIEDZIALNOŚĆ I UPRAWNIENIA

Niniejsza instrukcja zawiera podstawowe informacje dotyczące produktu. Uzupełniają ją odpowiednie krajowe przepisy ustawowe i wykonawcze. Produkcję, użytkowanie, certyfikację i nadzór określa się na poziomie krajowym:

a) Przepisy dotyczące urządzeń i systemów ochronnych przeznaczonych do użytku w strefach zagrożenia wybuchem — dyrektywa UE 2014/34/UE oraz
b) Przepisy dotyczące minimalnych wymagań BHP pracowników i kontroli technicznych urządzeń, sprzętu, instalacji i wyposażenia w strefach zagrożenia wybuchem — dyrektywa UE 1999/92/WE (ATEX 137).

Osoba odpowiedzialna zobowiązana jest do zapewnienia ich wdrożenia w miejscu pracy.

9. RESPONSIBILITY AND AUTHORIZATION

This instruction is the basic information about the product. It is completed by the corresponding national laws and regulations. Production, use, certification and supervision are determined at the national level:

a) Regulations concerning equipment and protective systems intended for use in potentially explosive atmospheres EU directive 2014/34/EU and
b) Regulations on minimum requirements for safety and health protection of workers and technical inspection of facilities, equipment, installations and equipment in hazardous areas EU directive 1999/92/EC (ATEX 137).

The responsible person shall ensure their implementation at the working facility.

10. PRZECHOWYWANIE I TRANSPORT

Zgodnie z informacją na pudełku transport i przechowywanie powinny odbywać się wyłącznie w oryginalnym opakowaniu.

10. STORAGE AND TRANSPORT

Transportation and storage of the light fitting is only allowed in the original packaging, as outlined in a cardboard box.

11. GWARANCJA PRODUCENTA

Zgodnie z niniejszą instrukcją i prawem zobowiązań producent udziela gwarancji na produkt na okres pięciu lat. Powyższe oświadczenie ma moc karty gwarancyjnej.

11. MANUFACTURER'S WARRANTY

The manufacturer provides a warranty on the product for a period of five years under the provisions of this user manual and the law on obligations. This statement has the force of Warranty sheet.

12. OZNACZENIA

Przeciwwybuchowa oprawa oświetleniowa do zawieszania typu PLFS-N 100 LED oznaczona jest zewnętrzną i wewnętrzną etykietą z danymi technicznymi:

12. MARKING

Explosion protected pendant light fitting PLFS-N 100 LED is marked with the external plate and the inner label with technical data:

Zewnętrzna etykieta z danymi znamionowymi i ostrzeżeniem na obudowie:

External plate with nominal data and warning on the light fitting housing:

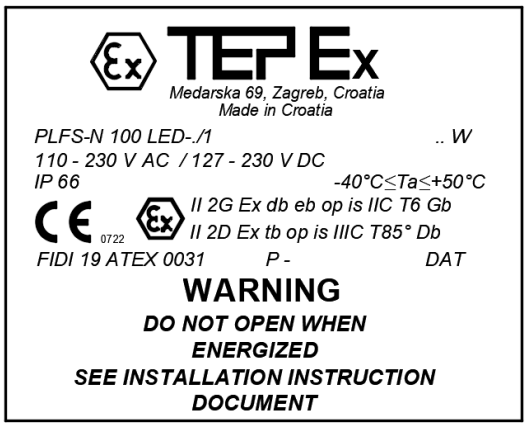

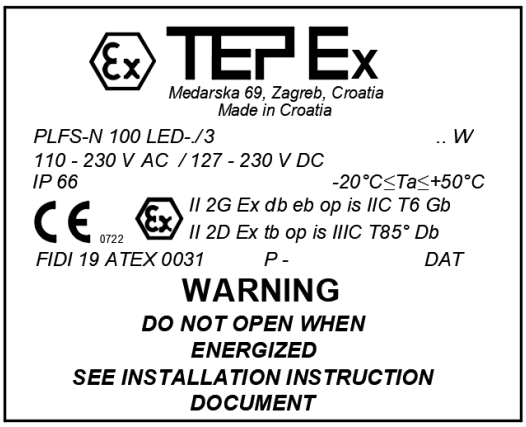

Wewnętrzna etykieta z danymi znamionowymi:
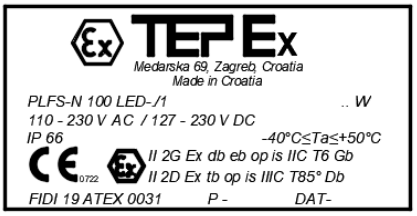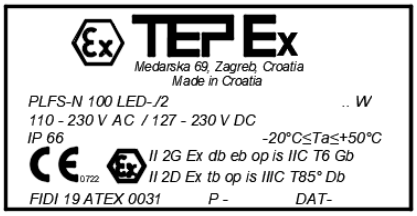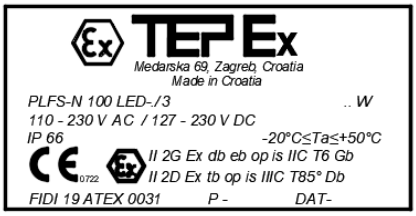
Internal plate with nominal data: