SKX 12/1

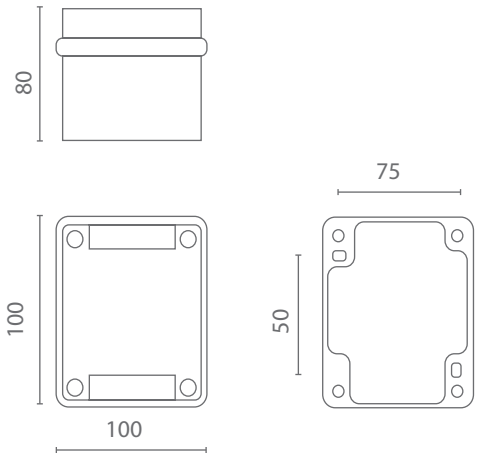

Składa się z | Consist of

Dioda SLP | Signal lamp SLP

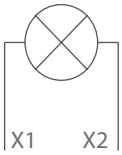

Przycisk czerwony SPO 02/1 | Pushbutton red SPO 02/1

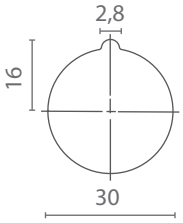

1.34

Sygnalizator świetlny

II 2G Ex de IIC T6
II 2D tD A21 IP66 T80ºC

Obudowa:	poliester wzmacniany włóknem szklanym
Pokrywka:	poliester wzmacniany włóknem szklanym, zintegrowana uszczelka wykonana z termoplastycznego elastomeru, 4 śruby M5 ze stali nierdzewnej

Dławnica:	1xM25	Średnica przew.:	ø6-15mm
Napięcie znam. izolacji:	690V	Napięcie znam.:	250V AC
Prąd znamionowy:	16A		
IP:	66	IK:	08
Certyfikat:	CESI 13 ATEX 017X		

Signal lamp

II 2G Ex de IIC T6
II 2D tD A21 IP66 T80ºC

Housing:	poliester reinforced with fibre glass
Cover:	poliester reinforced with fibre glass, integrated thermoplastic elastomer gasket, four stainless steel M5 screws

Cable gland:	1xM25	Cable diameter:	ø6-15mm
Insulation rated voltage:	690V	Rated voltage:	250V AC
Rated current:	16A		
IP:	66	IK:	08
Certyfiicate:	CESI 13 ATEX 017X		

© Copyright ATM Lighting sp. z o.o. All rights reserved.
Technical modification reserved without prior notice.