ATM lighting

przemysłowe oprawy oświetleniowe
źródła konwencjonalne

industrial light fittings
conventional sources

2015-2016

2015-2016

przemysłowe oprawy oświetleniowe // industrial light fittings

ATM lighting

KONFIGURACJA OPRAW // LIGHT FITTINGS CONFIGURATION

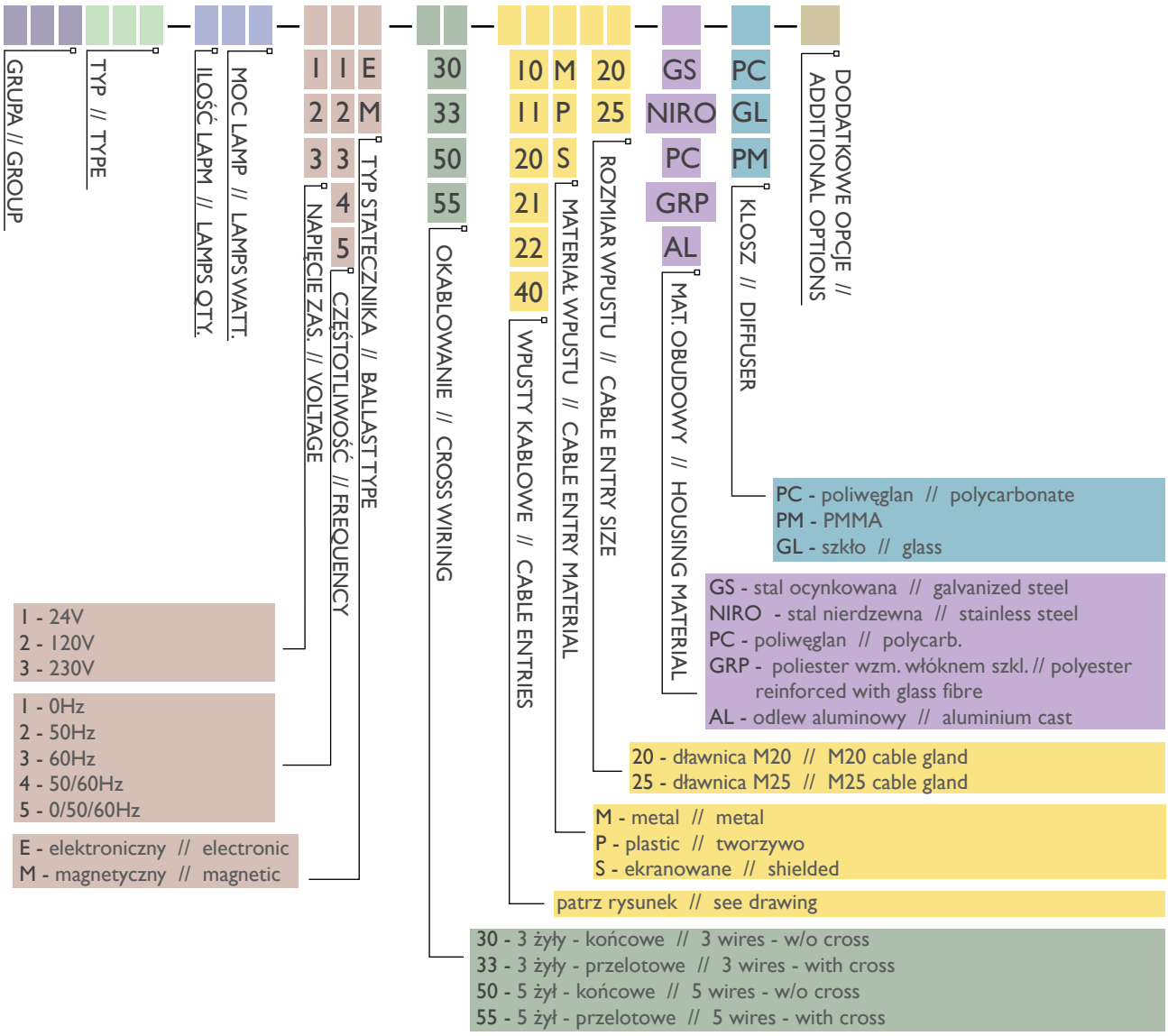

KONFIGURACJA WPUSTÓW KABLOWYCH // CABLE GLAND CONFIGURATION

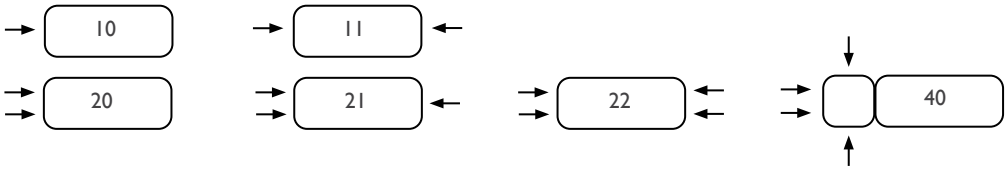

DODATKOWE INFORMACJE // ADDITIONAL INFORMATION

Wersja 24V dostępna tylko dla 0Hz (11E) // 24V version available only with 0Hz (11E)

Wersja 120V dostępna tylko ze statecznikiem elektronicznym (25E) // 120V available only with electronic ballast (25E)

Statecznik magnetyczny niedostępny dla opcji napięcia 1,2 oraz częstotliwości 1,4,5 // Magnetic ballast not available for voltage option 1,2 and frequency 1,4,5

Wersja 40 niedostępna z dławnicami M25 // 40 version not available with M25 cable glands

Wersja 40 niedostępna z dławnicami ekranowanymi S // 40 version not available with shielded cable glands S

ATM lighting

© Copyright ATM Lighting sp. z o.o. Wszystkie prawa zastrzeżone.
Firma ATM Lighting sp. z o.o. zastrzega możliwość wprowadzenia zmian bez uprzedniego informowania.

PRZYKŁADOWE KONFIGURACJE // EXAMPLARY CONFIGURATIONS

EXL210—218—35E—33—20P20—PC—PC

Oprawa EXL210 o mocy 2x18W wyposażona w statecznik elektroniczny 230V, 0/50/60Hz. Zasilanie przelotowe 3-żyłowe. 2 dławnice M20 z tworzywa po jednej stronie. Obudowa i klosz z poliwęglanu.

EXL210 luminaire, 2x18W wattage with 230V, 0/50/60Hz electronic ballast. 3-wires with cross. 2x M20 plastic cable gland on one side. PC housing and diffuser.

INS340—236—32M—33—11M20—NIRO—PC

Oprawa INS340 o mocy 2x36W wyposażona w statecznik magnetyczny 230V, 50Hz. Zasilanie przelotowe 3-żyłowe. 1 dławnica metalowa M20 po każdej stronie. Obudowa nierdzewna. Klosz PC.

INS340 luminaire, 2x36W wattage with 230V, 50Hz magnetic ballast. 3-wires with cross. 1 M20 metal cable gland on each side. Stainless steel housing. PC diffuser.

HPL350—400—32M—50—10M25—BSS—GL

Oprawa HPL350 o mocy 400W wyposażona w statecznik magnetyczny 230V, 50Hz. Zasilanie końcowe 5-żyłowe. 1 dławnica metalowa M25 po jednej stronie. Obudowa ze szczotkowanej blachy nierdzewnej. Klosz ze szkła hartowanego.

HPL350 luminaire, 400W wattage with 230V, 50Hz magnetic ballast. 5-wires without cross. 1 M25 metal cable gland on one side. Brushed stainless steel housing. Tempered glass diffuser.

FLO370—200—32M—30—10M24—GS—GL—AR

Naświetlacz FLO370 o mocy 200W wyposażona w statecznik magnetyczny 230V, 50Hz. Zasilanie końcowe 3-żyłowe. 1 mosiężna dławnica M24 po jedenej stronie. Obudowa ze stali ocynkowanej. Klosz ze zwykłego szkła.

FLO370 floodlight, 200W wattage with 230V, 50Hz magnetic ballast. 3-wires without cross. 1 M24 brass cable gland on one side. Galvanized steel cast housing. Ordinary glass diffuser.

DODATKOWE INFORMACJE // ADDITIONAL INFORMATIONS

W większości przypadków nasze oprawy można wyposażych w stateczniki sterowane zgodne z protokołem:
- DALI
- DSI
- 1..10V DC

Jako producent posiadamy szerokie spektrum możliwości modyfikacji naszych produktów w celu jak najlepszego dopasowania się do wymogów klienta. Jeśli jakaś z interesujących Państwa opcji nie została wyszczególniona w zestawieniu prosimy o kontakt.

In most cases our light fittings can be equipped with dimmable ballast compatible with:
- DALI
- DSI
- 1..10V DC

standards. As a manufacturer we have many possibilities of modification so our products can be made strictly for customer needs. If you are interested in option that was not specified please contact with us.

ZESTAWIENIE NAZEWNICTWA ŹRÓDEŁ ŚWIATŁA // LIGHT SOURCE TYPES

HI - wysokoprężna lampa metalohalogenowa // high pressure metal-halide lamp
HS - wysokoprężna lampa sodowa // high pressure sodium lamp
QT - lampa halogenowa // halide lamp
T8 - świetlówka liniowa T8 // T8 linear fluorescent lamp
T5 - świetlówka liniowa T5 // T5 linear fluorescent lamp
TCL, TC-D - świetlówka kompaktowa // compact fluorescent lamp
A - żarówka // incadescent lamp
LED - diody LED // light emitting diodes

© Copyright ATM Lighting sp. z o.o. All rights reserved.
Technical modification reserved without prior notice.

www.atmlighting.pl
office@atmlighting.pl

KIM JESTEŚMY

ABOUT US

ATM Lighting powstała z inicjatywy osób związanych z branżą oświetleniową. Projektujemy i produkujemy przemysłowe oprawy oświetleniowe. Zespół stanowią ludzie z wieloletnim doświadczeniem przedmiotowym. Zaangażowanie zespołu przekłada się na znakomite relacje z klientami. Sercem firmy jest zakład produkcyjny zlokalizowany w przemysłowej dzielnicy Gdańska.

ATM Lighting was founded by people connected with lighting industry. The team are creating people with experience in designing, manufacturing and sales of industrial light fittings. The company is placed in the industrial area of Gdansk, near highway, very conveniently located in terms of road infrastructure.

PROJEKTOWANIE I ROZWÓJ

RESEARCH AND DEVELOPMENT

Stawiając na rozwój i ciągłe doskonalenie produktowe do każdego projektu staramy się podejść indywidualnie. Dział R&D pracuje nad rozwojem naszej oferty w oparciu o najnowocześniejsze rozwiązania dostępne na rynku. Możemy pochwalić się realizacją opraw oświetleniowych wykonanych w całości na życzenie klienta, pamiętając przy tym o spełnieniu odpowiednich unijnych norm branżowych.

Oferujemy oprawy dedykowane różnym gałęziom przemysłu. Dzięki indywidualnemu podejściu do każdego zamówienia, jesteśmy w stanie zapewnić urządzenia dopasowane do szczególnych wymagań różnych środowisk pracy.

We want to grow and develop together with our customers. To achieve this we must be very flexible. Our R&D department works to develop our offer basing on the latest solutions available on the market. We are ready to adjust any of our products for clients special requirements. We can boast of realization of lighting fixtures made entirely due to the customer's needs, bearing in mind respective EU industry standards.

ATM Lighting fixtures combine high-quaity performance, innovation and functionality.

ATM lighting

© Copyright ATM Lighting sp. z o.o. Wszystkie prawa zastrzeżone.
Firma ATM Lighting sp. z o.o. zastrzega możliwość wprowadzenia zmian bez uprzedniego informowania.

PARK MASZYNOWY

MACHINE WORKSHOP

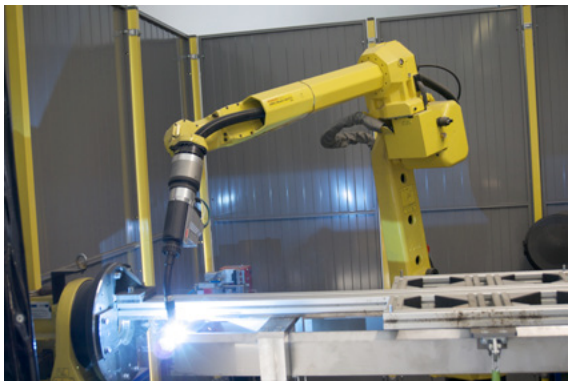

Specjalizujemy się w obróbce różnego rodzaju blach stalowych i aluminium wykorzystując maszyny renomowanej firmy Trumpf. Rozwój przedsiębiorstwa pozwala na inwestowanie w wyspecjalizowaną technologię. Jesteśmy dumni z naszych najnowszych inwestycji – robota do spawania oraz nowoczesnej malarni proszkowej.
Dzięki posiadanej infrastrukturze, jako marka ATM Metal, wykonujemy dla naszych klientów także produkty nie związane z branżą oświetleniową.

Thanks to years of experience we specialize in steel sheet and aluminium treatment using reputable machines from Trumpf company. In manufacturing process of our light fittings we also process plastics: mainly PC and PMMA, using thermoforming, bending and 3d milling.
Basing on our infrastructure, as a ATM Metal brand, we make also for our customers products that are not related to lighting idustry.

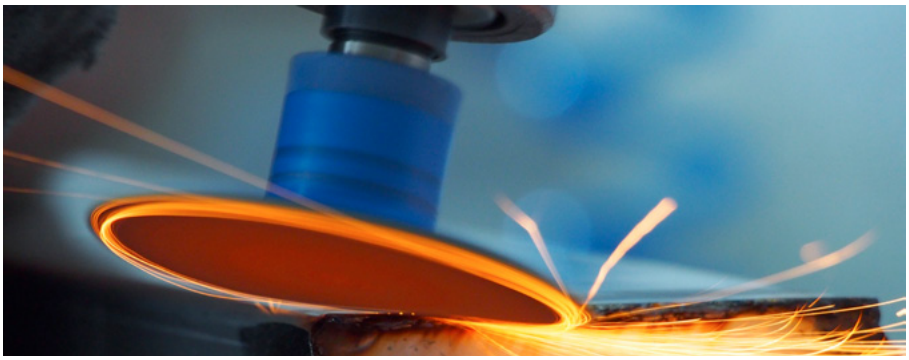

© Copyright ATM Lighting sp. z o.o. All rights reserved.
Technical modification reserved without prior notice.

www.atmlighting.pl
office@atmlighting.pl

KONTROLA JAKOŚCI

QUALITY CONTROL

Quality Management
ISO 9001
www.dekra-seal.com

DEKRA certified

Bezwzględnie dbając o jakość naszych produktów, zdecydowaliśmy się na współpracę z jednostką certyfikującą DEKRA w celu wdrożenia i nadzoru systemu zarządzania jakością zgodnego z normą ISO9001.

Keeping the top quality of offered products, we have decided to cooperate with DEKRA to certify and monitor that our quality management system is fully complient with requirements of ISO9001 standard.

PRODUCENT OEM

OEM MANUFACTURER

Jesteśmy miejscem produkcyjnym dla partnerów biznesowych z Europy, głównie z Niemiec i Rosji. Do naszych zadań należy przygotowanie dokumentacji konstrukcyjnotechnologicznej opraw oświetleniowych, produkcja oraz kompleksowa kontrola jakości.

We are a manufacturing spot for our European business partners, mainly from Germany and Russia. Our task is to prepare technical documentation, production and comprehensive quality control of light fittings.

CERTYFIKACJA PRODUKTÓW

PRODUCTS CERTYFICATION

Certyfikacja naszych produktów stanowi potwierdzenie naszych kompetencji projektowych i utrzymania najwyższych norm jakościowych. Oprawy ATM Lighting w zależności od obszaru zastosowania posiadają certyfikat ATEX, PZH, dopuszczenie PKP PLK, CNBOP.

Certification of our light fittings is confirmation our competences and product's quality. Regarding of application spectrum our lamps have ATEX certificate, PZH approval, PKP PLK approval or CNBOP certificate.

ATM lighting

© Copyright ATM Lighting sp. z o.o. Wszystkie prawa zastrzeżone.
Firma ATM Lighting sp. z o.o. zastrzega możliwość wprowadzenia zmian bez uprzedniego informowania.

Prezentujemy Państwu katalog przemysłowych opraw oświetleniowych. Dzięki intensywnym badaniom oraz posiadanemu doświadczeniu powstała oferta produktów, które spełniają coraz wyższe wymagania stawiane przed nowoczesnymi instalacjami przemysłowymi. Mogą je Państwo znaleźć w niniejszym katalogu.
Całość naszej oferty została zebrana w czterech osobnych działach dedykowanych różnym gałęziom przemysłu. Mając na uwadze innowacyjność prezentowanych przez nas rozwiązań postanowiliśmy oddzielić ofertę opraw LED od konwencjonalnych źródeł światła.

We would like to present you catalogue of industrial lighting fixtures. Thanks to our intensive research and experience, we created range of products meeting increasingly high demands on modern industrial lighting technologies.
Our whole offer has been gathered in four separate sections dedicated to various industries. Taking into consideration the innovation of the solutions presented we have decided to separate our LED luminaires offer from conventional light sources.

Naszą pełną ofertę prezentują katalogi:
Our full range of products is presented in two catalogues:

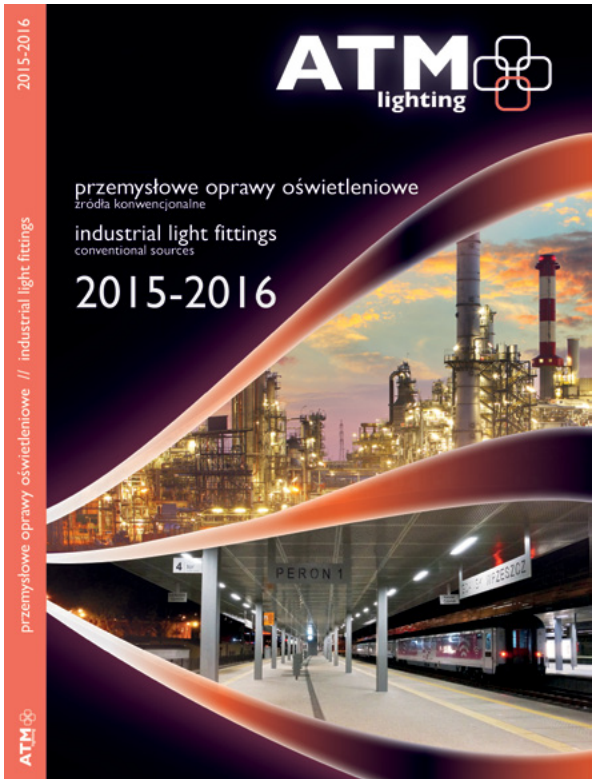

Przemysłowe oprawy oświetleniowe
- źródła konwencjonalne 2015-2016

Industrial light fittings
- conventional sources 2015-2016

Oprawy przemysłowe LED 2016

Industrial LED light fittings 2016

© Copyright ATM Lighting sp. z o.o. All rights reserved.
Technical modification reserved without prior notice.

www.atmlighting.pl
office@atmlighting.pl

SPIS TREŚCI // TABLE OF CONTENTS

OPRAWY PRZECIWWYBUCHOWE // EXPLOSIONPROOF LIGHT FITTINGS

ZONE 1,21 & 2,22

PSF 1.01-1.02

e840/e841 1.03-1.04

d3000 1.05-1.06

d4000 1.07-1.08

FLX 1.09-1.10

PLFS-T 1.11-1.12

0403.24 1.13-1.14

PLFM 1.15-1.16

ZONE 2,22

EXL210 1.17-1.18

EXL220 1.19-1.20

EXL310 1.21-1.22

EXL320 1.23-1.24

EXL350 1.25-1.26

EXL360 1.27-1.28

EXL410 1.29-1.30

DEX21 1.31-1.32

DEX21-418 1.33-1.34

© Copyright ATM Lighting sp. z o.o. Wszystkie prawa zastrzeżone.
Firma ATM Lighting sp. z o.o. zastrzega możliwość wprowadzenia zmian bez uprzedniego informowania.

OSPRZĘT PRZECIWWYBUCHOWY // EXPLOSIONPROOF EQUIPMENT

SKX 13/10 1.35

SKX 12/22 1.36

SKX 12/1 1.37

SKX 12/33 1.38

SKX 12/34 1.39

EX Cable Glands 1.40

RK 01/ 1.35

SKX 15/11-11 1.36

SKX 13/1 1.37

SKX 14/1 1.38

ADP 2 1.39

GGCD 01/... 1.41

OPRAWY WANDALOODPORNE, INFRASTRUKTURA KOLEJOWA I TUNELE // VANDALPROOF LIGHT FITTINGS, RAILWAY FACILITIES AND UNDERPASSES

INV320 2.01-2.02

INV320..SF 2.03-2.04

INS230 2.05-2.06

INS340 2.07-2.08

INV360 2.09-2.10

© Copyright ATM Lighting sp. z o.o. All rights reserved.
Technical modification reserved without prior notice.

www.atmlighting.pl
office@atmlighting.pl

ZAKŁADY PRODUKCYJNE I HALE MAGAZYNOWE // FACTORIES AND WAREHOUSES

INS230 3.01-3.02

INS340 3.03-3.04

INS370 3.05-3.06

INS385 3.07-3.08

INS395 3.09-3.10

HPL340 3.11-3.12

INL340 3.13-3.14

INH340 3.15-3.16

INH370 3.17-3.18

HPL350 3.19-3.20

FLO370 3.21-3.22

PRZEMYSŁ SPOŻYWCZY I HODOWLA ZWIERZĄT // FOOD INDUSTRY AND ANIMALS HUSBANDRY

INS240 4.01-4.02

INS250 4.03-4.04

INS270 4.05-4.06

INS310 4.07-4.08

INS360 4.09-4.10

ATM lighting

© Copyright ATM Lighting sp. z o.o. Wszystkie prawa zastrzeżone.
Firma ATM Lighting sp. z o.o. zastrzega możliwość wprowadzenia zmian bez uprzedniego informowania.

OZNACZENIA // ICONS

Ex ZONE 1,21 — Oprawa do stref 1,21 oraz 2,22 zagrożonych wybuchem

Ex ZONE 2,22 — Oprawa do stref 2,22 zagrożonych wybuchem

IK10+ — Oprawa o wysokim stopniu odporności na udar IK10+

CNBOP — Oprawa posiada certyfikat CNBOP

CENTRAL LOCK — Oprawa wyposażona w mechanizm centralnego zamykania

IP67 — Oprawa o wysokim stopniu cohrony przed wnikamiem pyłu i wody IP67

LED — Oprawa wyposażona w źródło światła LED

PZH — Oprawa posiada atest PZH

Oprawa wyposażona w czujnik ruchu

SECURE LOCK — Oprawa wyposażona w specjalne wkręty uniemożliwiające dostęp

ENERGY SAVING — Oprawa wyposażona w technologie oszczędzające zużycie energii

PLK — Oprawa jest dopuszczona do stosowania w infastrukturze Polskich Lini Kolejowych

© Copyright ATM Lighting sp. z o.o. All rights reserved.
Technical modification reserved without prior notice.

www.atmlighting.pl
office@atmlighting.pl

OPRAWY PRZECIWWYBUCHOWE

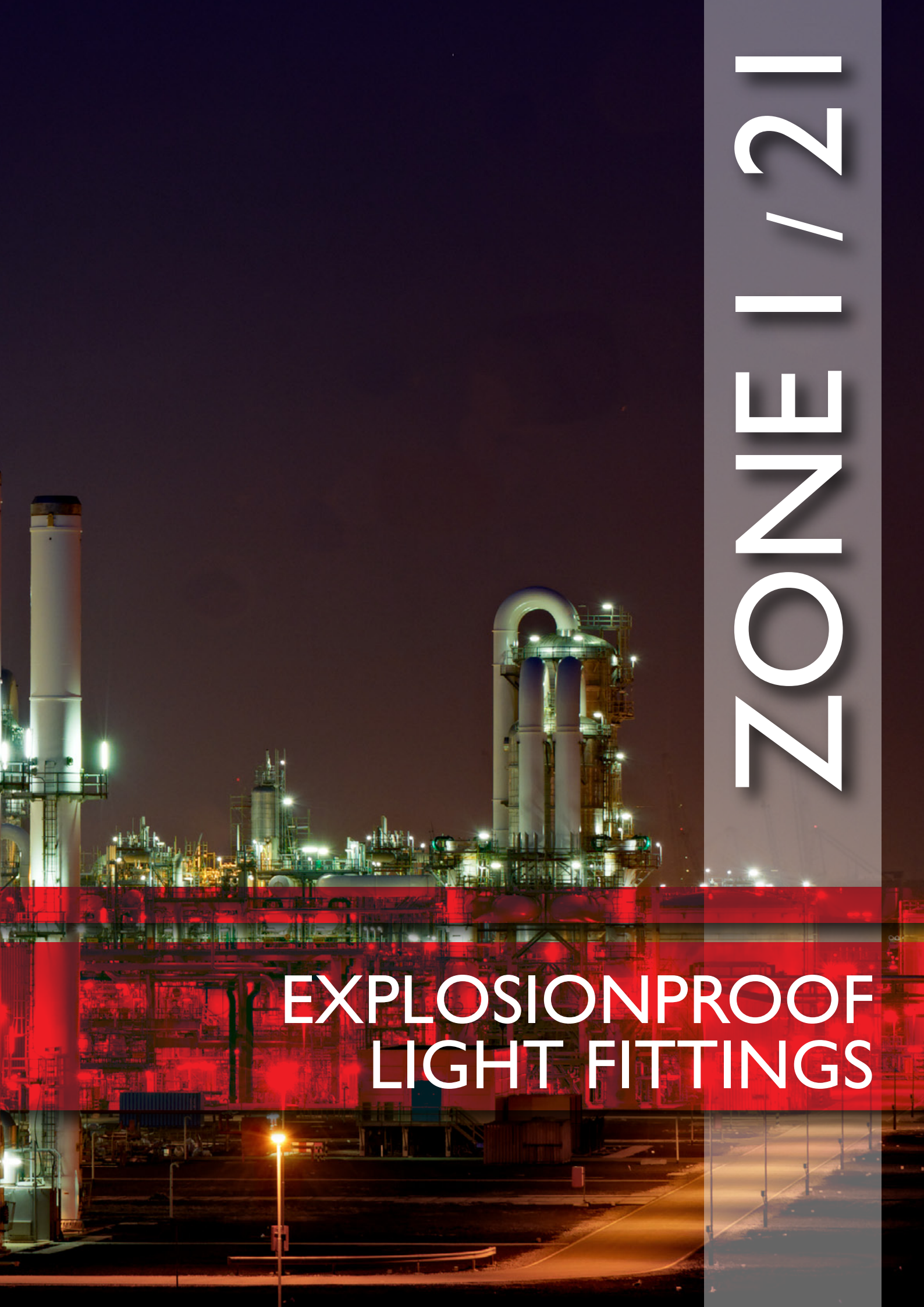

ZONE 1 / 21

EXPLOSIONPROOF LIGHT FITTINGS

PSF

PSF E

Ex d e mb IIC T4 Gb
Ex tb IIIC T80°C Db

DANE TECHNICZNE:

Typ źródła światła: T8
Trzonek źródła światła: G13
Klasa ochronności: I
Stopień ochrony: IP 66
Współczynnik udarności: IK08
Temp. otoczenia: od -20°C do +40°C/+50°C

BUDOWA:

Korpus: poliester wzmocniony włóknem szklanym
Klosz: poliwęglan

MOCOWANIE:

Oprawa przeznaczona do mocowania przy użyciu wsporników

ZASILANIE:

Napięcie 220-240V 50/60Hz
Dławnica: 2 x M25
Średnica kabla: ø 6-15 mm
Zaciski przyłączeniowe: 3x4 mm^2
Okablowanie: przelotowe

CERTYFIKATY:

EXA 13 ATEX 0014

Oprawy PSF E wyposażone są w układy zasilania awaryjnego.

TECHNICAL DATA:

Light source: T8
Lampbase: G13
Protection class: I
Protection degree: IP 66
Impact value: IK08
Ambient temp.: from -20°C to +40°C/+50°C

CONSTRUCTION:

Housing: polyester strenghtened with glass fibre
Diffuser: polycarbonate plastic

MOUNTING:

Lumianire for direct installation with use of brackets

ELECTRICAL UNIT:

Rated voltage: 220-240V 50/60Hz
Cable gland: 2 x M25
Cable diameter: ø 6-15 mm
Terminal block: 3x4 mm^2
Power supply: cross wiring

CERTYFICATES:

EXA 13 ATEX 0014

PSF E luminaires are equipped with emergency units.

ATM lighting

© Copyright ATM Lighting sp. z o.o. Wszystkie prawa zastrzeżone.
Firma ATM Lighting sp. z o.o. zastrzega możliwość wprowadzenia zmian bez uprzedniego informowania.

WYMIARY // DIMENSIONS

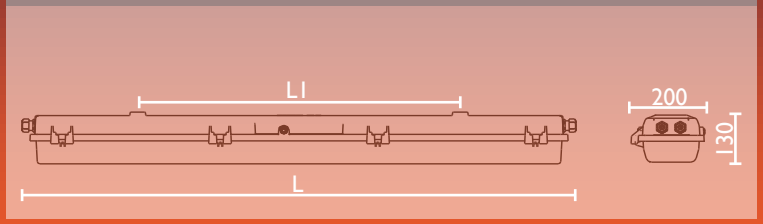

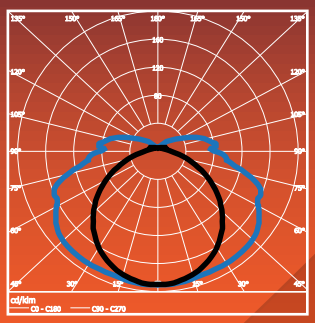

TYP // TYPE	L	L1
PSF 218 / PSF 218 E	750	400
PSF 236 / PSF 236 E	1370	800
PSF 258	1665	800

OPRAWY PRZECIWWYBUCHOWE
EXPLOSIONPROOF LIGHT FITTINGS

DOSTĘPNE WERSJE OPRAWY PSF // PSF AVAILABLE VERSIONS

TYP // TYPE	MOC // POWER	STRUMIEŃ // LUMINOSITY FLUX [lm]
PSF 218	2x 18W	2x 1350
PSF 236	2x 36W	2x 3350
PSF 258	2x 58W	2x 5200

DOSTĘPNE WERSJE OPRAWY PSF E // PSF E AVAILABLE VERSIONS

TYP // TYPE	MOC // POWER	STRUMIEŃ // LUMINOSITY FLUX [lm]	STRUMIEŃ zasil. bat. // LUMINOUS FLUX bat. mod [lm]
PSF 218 E	2x 18W	2x 1350	1,5h 60% (800lm) 3h 40% (550lm)
PSF 236 E	2x 36W	2x 3350	1,5h 60% (2000lm) 3h 30% (1000lm)

ZONE 1 / 21

1.02

TEP Ex

AKCESORIA // ACCESSORIES

TYP	TYPE
Uchwyt do rury (zestaw)	Bracket for pipe (set)
Wspornik do mocowania sufitowego (zestaw)	Ceiling mounting bracket (set)
Mocowanie do podwieszania (zestaw)	Pendant mounting (set)
Zestaw do montażu na ścianie	Wall mounting kit

© Copyright ATM Lighting sp. z o.o. All rights reserved.
Technical modification reserved without prior notice.

www.atmlighting.pl
office@atmlighting.pl

e840/e841

II 2G Ex deq IIC T4 Gb
II 2D Ex t IIIC T80°C IP66 Db

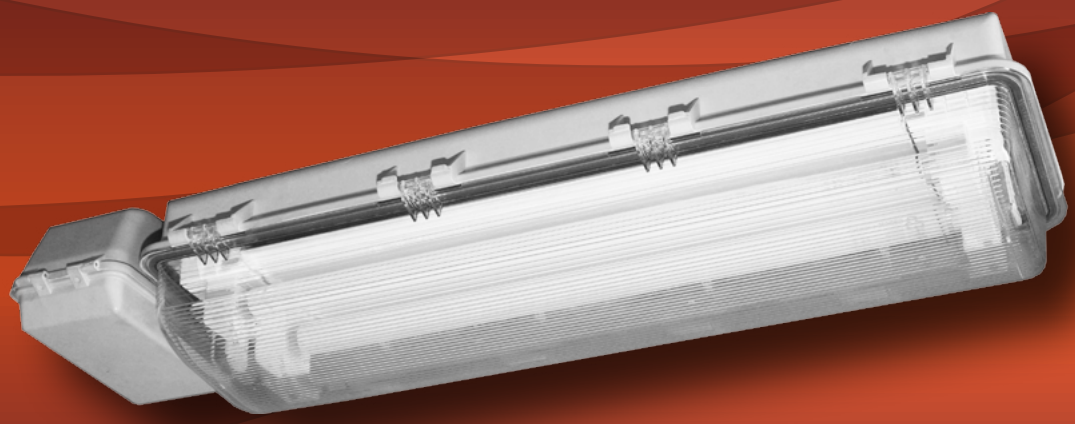

DANE TECHNICZNE:

Typ źródła światła: T8
Klasa ochronności: I
Współczynnik mocy: ≥ 0,95
Trzonek źródła światła: G13
Stopień ochrony: IP 66
Temp. otoczenia: od -20°C do +55°C

BUDOWA:

Korpus: poliester wzmocniony włóknem szklanym (GRP)
Klosz: wzmocniony poliwęglan stabilizowany UV

MOCOWANIE:

Oprawa przeznaczona do mocowania przy użyciu dwóch wsporników

ZASILANIE:

Statecznik: elektroniczny 220-240V 0/50/60Hz
Dławnica: 2 x M25, 1 x zaślepka
Średnica kabla: ø 7-17 mm
Zaciski przyłączeniowe: 3x4 mm^2
Okablowanie: przelotowe

CERTYFIKATY:

PTB 07 ATEX 2031
PTB 07 ATEX 2040
PTB 07 ATEX 2039
GOST-R / ROSTECH-NADZOR (Rosja)

Oprawa e841 wyposażona jest w 3h układ zasilania awaryjnego.

TECHNICAL DATA:

Light source: T8
Protection class: I
Power factor: ≥ 0,95
Lampbase: G13
Protection degree: IP 66
Ambient temp.: -20°C to +55°C

CONSTRUCTION:

Housing: polyester strenghtened with glass fibre (GRP)
Diffuser: strengthened polycarbonate UV stabilized

MOUNTING:

Luminaire for direct installation with use of two brackets

ELECTRICAL UNIT:

Ballast: 220-240V 0/50/60Hz electronic
Cable gland: 2 x M25, 1 x blanking plug
Cable diameter: ø 7-17 mm
Terminal block: 3x4 mm^2
Power supply: cross wiring

CERTIFICATES:

PTB 07 ATEX 2031
PTB 07 ATEX 2040
PTB 07 ATEX 2039
GOST-R / ROSTECH-NADZOR (Russia)

e841 luminaire is equipped with 3h emergency unit.

1.03

CENTRAL LOCK

ATM lighting

© Copyright ATM Lighting sp. z o.o. Wszystkie prawa zastrzeżone.
Firma ATM Lighting sp. z o.o. zastrzega możliwość wprowadzenia zmian bez uprzedniego informowania.

OPRAWY PRZECIWWYBUCHOWE
EXPLOSIONPROOF LIGHT FITTINGS

ZONE 1 / 21

1.04

WYMIARY // DIMENSIONS e840

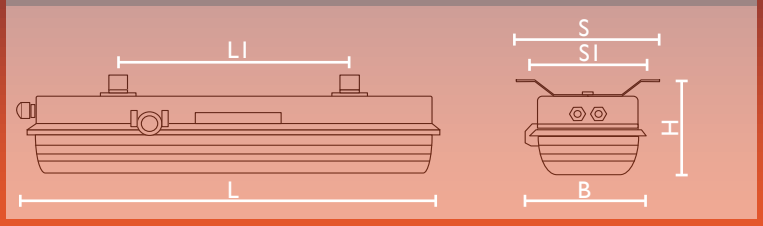

e841

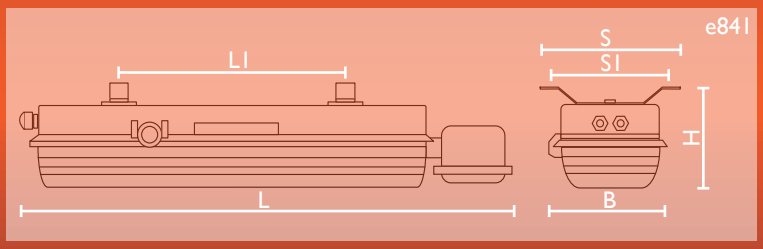

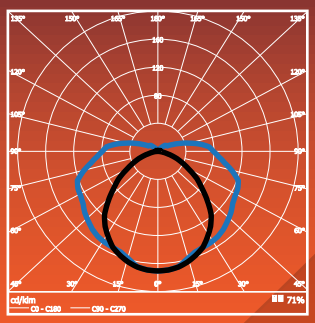

TYP // TYPE	L	L1	B	H	S	S1
e840-218	745	400	226	175	280	250
e840-236	1355	700	226	175	280	250
e840-258	1655	700	226	175	280	250
e841-218	875	400	226	175	280	250
e841-236	1485	700	226	175	280	250

DOSTĘPNE WERSJE OPRAWY e840 // e840 AVAILABLE VERSIONS

TYP // TYPE	MOC // POWER
e840 218	2x 18W
e840 236	2x 36W
e840 258	2x 58W

PARAMETRY WERSJI AWARYJNEJ // EMERGENCY VERSION PARAMETERS

Wersja 1h // 1h emergency version

TYP // TYPE	STRUMIEŃ // LUMINOSITY FLUX [%]
e841 218/1/4	70
e841 236/1/4	35

Wersja 3h // 3h emergency version

TYP // TYPE	STRUMIEŃ // LUMINOSITY FLUX [%]
e841 218/3/7	45
e841 236/3/7	30

Wersja 1h ze zwiększonym strumieniem // 1h emergency version with increased flux

TYP // TYPE	STRUMIEŃ // LUMINOSITY FLUX [%]
e841 218/1/7	90
e841 236/1/7	65

UWAGI // NOTICE

Zalecana temperatura otoczenia dla wersji awaryjnej: od 0°C do +40°C
Recommeneded ambient temperature for emergency version: from 0°C to +40°C

Na zamówienie dostępne są także wersje o mocach 1x 18/36/58.
For special order versions 1x 18/36/58W are also available.

Do pracy z centralną baterią należy użyć specjalnego wykonania oprawy - e840...ZB.
For central battery special version - e840...ZB has to be used.

© Copyright ATM Lighting sp. z o.o. All rights reserved.
Technical modification reserved without prior notice.

www.atmlighting.pl
office@atmlighting.pl

d3000

II 2 G Ex de IIC T2-T4
II 2 D Ex tb A21 IIIC T100-240°C

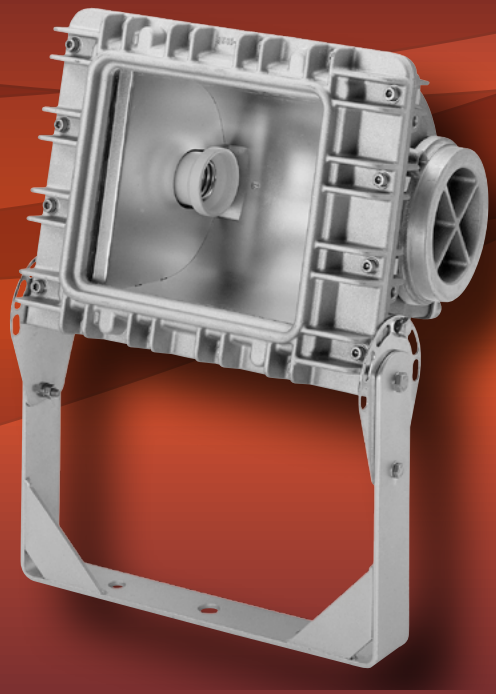

DANE TECHNICZNE:

Typ źródła światła: HI, HS, QT
Trzonek źródła światła: E27, E40
Klasa ochronności: I
Stopień ochrony: IP 66, IP 67
Temp. otoczenia: od -20°C do +40°C / +55°C

BUDOWA:

Korpus: odlew aluminiowy
Klosz: szkło hartowane

MOCOWANIE:

Oprawa przeznaczona do mocowania przy użyciu nastawnego wspornika.

ZASILANIE:

Statecznik: magnetyczny 230V, 50Hz
Dławnica: 1 x M25, 1 x zaślepka
Średnica kabla: ø 7-17 mm
Zaciski przyłączeniowe: 3x2.5 mm^2
Zasilanie: końcowe

CERTYFIKATY:

PTB10 ATEX 1002X
GOST-R/ROSTECH-NADZOR (Rosja)

TECHNICAL DATA:

Light source: HI, HS, QT
Lampbase: E27, E40
Protection class: I
Protection degree: IP 66, IP 67
Ambient temp.: from -20°C to +40°C / +55°C

CONSTRUCTION:

Housing: aluminium cast
Diffuser: tempered glass

MOUNTING:

Floodlight for direct installation with use of adjustable bracket

ELECTRICAL UNIT:

Ballast: 230V, 50Hz magnetic
Cable gland: 1 x M25, 1 x blanking plug
Cable diameter: ø 7-17 mm
Terminal block: 3x2.5 mm^2
Power supply: end wiring

CERTIFICATES:

PTB10 ATEX 1002X
GOST-R/ROSTECH-NADZOR (Russia)

ATM lighting

© Copyright ATM Lighting sp. z o.o. Wszystkie prawa zastrzeżone.
Firma ATM Lighting sp. z o.o. zastrzega możliwość wprowadzenia zmian bez uprzedniego informowania.

WYMIARY // DIMENSIONS

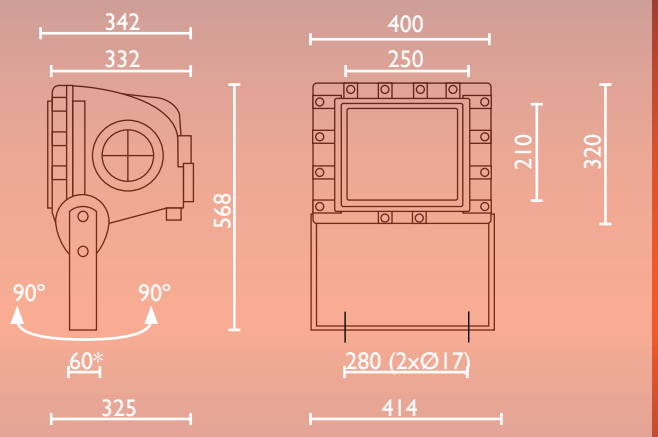

* - 50 dla wersji cb // 50 for cb version

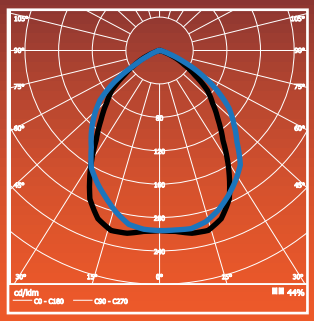

DOSTĘPNE WERSJE // AVAILABLE VERSIONS

Tmax = +40°C

TYP // TYPE	KLASA TEMP. TEMP. CLASS	ŹRÓDŁO ŚWIATŁA LIGHT SOURCE	TRZONEK LAMPBASE
d3000/250 QT	T3	1 x QT 250 W	E27
d3000/500 QT	T2	1 x QT 500 W	E40
d3000/70 HS	T4	1 x HSE/HST 70 W	E27
d3000/150 HIE	T4	1 x HIE 150 W	E27
d3000/150 HI/HS	T4	1 x HIT/HSE/HST 150 W	E40
d3000/250 HI/HS	T3	1 x HIE/HIT/HSE/HST 250W	E40

Tmax = +55°C

TYP // TYPE	KLASA TEMP. TEMP. CLASS	ŹRÓDŁO ŚWIATŁA LIGHT SOURCE	TRZONEK LAMPBASE
d3000/250 QT H55	T3	1 x QT 250 W	E27
d3000/500 QT H50	T2	1 x QT 500 W	E40
d3000/150 HI/HS H55	T3	1 x HIT/HSE/HST 150 W	E40
d3000/150 HIE H55	T3	1 x HIE 150 W	E27

UWAGI // NOTICE

d3000 cb - naświeltacz wyposażony w układ kompensacji mocy biernej // floodlight with capacitor box

ZONE 1 / 21

SCHUCH

© Copyright ATM Lighting sp. z o.o. All rights reserved.
Technical modification reserved without prior notice.

www.atmlighting.pl
office@atmlighting.pl

d4000

II 2 G Ex db IIC T2-T4
II 2 D Ex tb IIIC IP66/67 T140-270°C

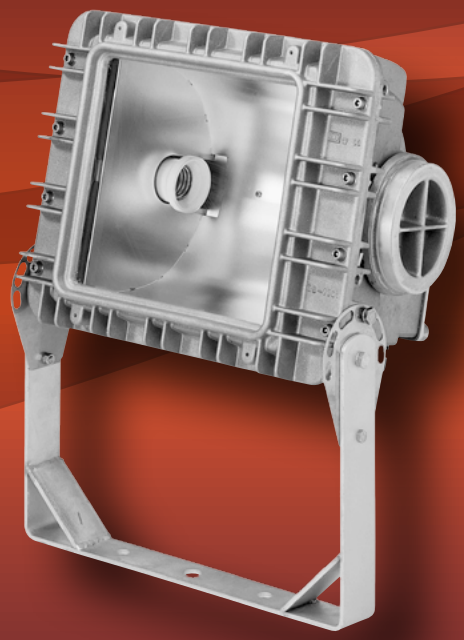

DANE TECHNICZNE:

Typ źródła światła: HI, HS
Trzonek źródła światła: E40
Klasa ochronności: I
Stopień ochrony: IP 66, IP 67
Temp. otoczenia: od -20°C do +40°C / +55°C

BUDOWA:

Korpus: odlew aluminiowy
Klosz: szkło hartowane

MOCOWANIE:

Oprawa przeznaczona do mocowania przy użyciu nastawnego wspornika.

ZASILANIE:

Statecznik: magnetyczny 230V, 50Hz
Dławnica: 1 x M25, 1 x zaślepka
Średnica kabla: ø 7-17 mm
Zaciski przyłączeniowe: 3x2.5 mm^2
Zasilanie: końcowe

CERTYFIKATY:

PTB10 ATEX 1001X
GOST-R/ROSTECH-NADZOR (Rosja)

TECHNICAL DATA:

Light source: HI, HS
Lampbase: E40
Protection class: I
Protection degree: IP 66, IP 67
Ambient temp.: from -20°C to +40°C / +55°C

CONSTRUCTION:

Housing: aluminium cast
Diffuser: tempered glass

MOUNTING:

Floodlight for direct installation with use of adjustable bracket.

ELECTRICAL UNIT:

Ballast: 230V, 50Hz magnetic
Cable gland: 1 x M25, 1 x blanking plug
Cable diameter: ø 7-17 mm
Terminal block: 3x2.5 mm^2
Power supply: end wiring

CERTIFICATES:

PTB10 ATEX 1001X
GOST-R/ROSTECH-NADZOR (Russia)

ATM lighting

© Copyright ATM Lighting sp. z o.o. Wszystkie prawa zastrzeżone.
Firma ATM Lighting sp. z o.o. zastrzega możliwość wprowadzenia zmian bez uprzedniego informowania.

WYMIARY // DIMENSIONS

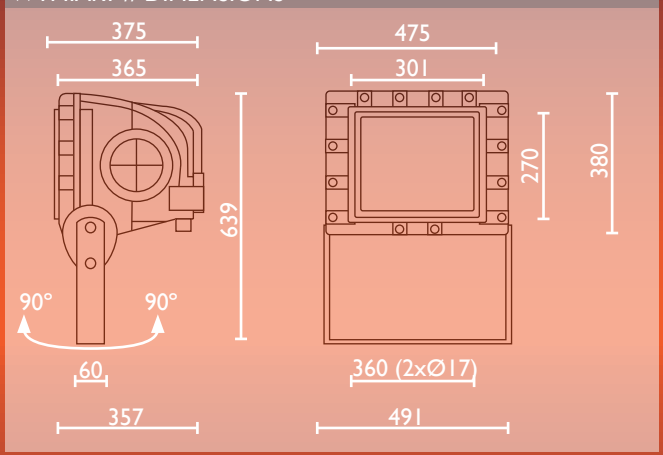

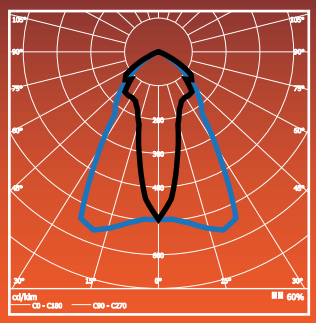

DOSTĘPNE WERSJE // AVAILABLE VERSIONS

Tmax = +40°C

TYP // TYPE	KLASA TEMP. TEMP. CLASS	ŹRÓDŁO ŚWIATŁA LIGHT SOURCE
d4000/500 QT	T3	1 x QT38 500 W
d4000/1000 QT	T2	1 x QT38 1000 W
d4000/250 HI/HS	T4	1 x HIE/HIT/HSE/HST 250 W
d4000/400 HI/HS	T3	1 x HIT/HST 400 W
d4000/600 HS	T3	1 x HST 600 W

Tmax = +55°C

TYP // TYPE	KLASA TEMP. TEMP. CLASS	ŹRÓDŁO ŚWIATŁA LIGHT SOURCE
d4000/500QT H55	T2	1 x QT38 500 W
d4000/250HI/HS H55	T3	1 x HIE/HIT/HSE/HST 250 W
d4000/400HI/HS H55	T3	1 x HIT/HST 400 W

UWAGI // NOTICE

d4000 cb - naświeltacz wyposażony w układ kompensacji mocy biernej
floodlight with condensator box

ZONE 1 / 21

SCHUCH

© Copyright ATM Lighting sp. z o.o. All rights reserved.
Technical modification reserved without prior notice.

www.atmlighting.pl
office@atmlighting.pl

FLX

II 2G Ex de IIC T5-T6
II 2D Ex tD A21 IP66/67 T90°/T80°C

DANE TECHNICZNE:

Typ źródła światła: TCL
Trzonek źródła światła: 2G11
Klasa ochronności: I
Stopień ochrony: IP 66, IP 67
Współczynnik udarności: IK08
Temp. otoczenia: od -20°C do +50°C

BUDOWA:

Korpus: odlew aluminiowy
Klosz: szkło borowokrzemowe

MOCOWANIE:

Oprawa przeznaczona do mocowania przy użyciu otworów montażowych ø13mm lub wspornika.

ZASILANIE:

Statecznik: elektroniczny 100-280V 0/50/60Hz
Dławnica: 1 x M25, 1 x zaślepka
Średnica kabla: ø 6-15 mm
Zaciski przyłączeniowe: 3x4 mm^2

CERTYFIKATY:

CESI 06 ATEX 051

TECHNICAL DATA:

Light source: TCL
Lampbase: 2G11
Protection class: I
Protection degree: IP 66, IP 67
Impact value: IK08
Ambient temp.: from -20°C to +50°C

CONSTRUCTION:

Housing: aluminium cast
Diffuser: borosilicate glass

MOUNTING:

Luminaire mounted with use of mounting holes ø13mm or bracket.

ELECTRICAL UNIT:

Ballast: 100-280V 0/50/60Hz electronic
Cable gland: 1 x M25, 1 x blanking plug
Cable diameter: ø 6-15 mm
Terminal block: 3x4 mm^2

CERTYFICATES:

CESI 06 ATEX 051

ATM lighting

© Copyright ATM Lighting sp. z o.o. Wszystkie prawa zastrzeżone.
Firma ATM Lighting sp. z o.o. zastrzega możliwość wprowadzenia zmian bez uprzedniego informowania.

WYMIARY // DIMENSIONS

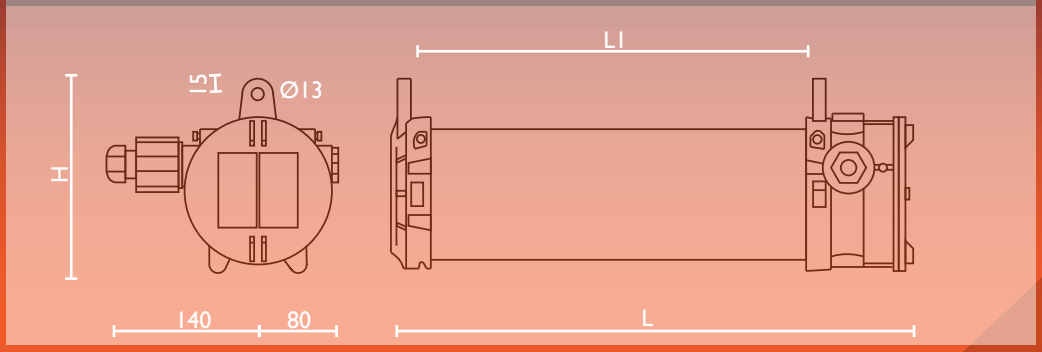

TYP // TYPE	L	L1	H
FLX-218	330	215	177
FLX-236	520	405	177
FLX-255	645	530	177

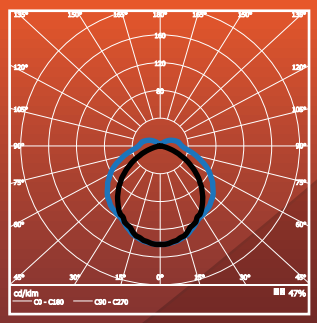

OPRAWY PRZECIWWYBUCHOWE
EXPLOSIONPROOF LIGHT FITTINGS

DOSTĘPNE WERSJE // AVAILABLE VERSIONS

TYP // TYPE	MOC // WATTAGE
FLX-218	2x18W
FLX-236	2x36W
FLX-255	2x55W

UWAGI // NOTICE

Oprawy dostępne w wykonaniu końcowym lub przelotowym.
Luminaires available in ending or cross wiring version.

Klasa temperaturowa dla Ta<40°C - T6, dla Ta<50°C - T5.
Temperature class for Ta<40°C - T6, dla Ta<50°C - T5

AKCESORIA // ACCESORIES

TYP	TYPE
Siatka ochronna (zestaw)	Protective grid (set)
Odbłyśnik zewnętrzny (zestaw)	External reflector (set)
Puszka przyłączeniowa EEx de M20/M25	Junction box ADP 23 EEx de M20/M25
Zestaw montażowy	Assembly kit for quick fixing
Zestaw montażowy do rur 1"1/2, 1"1/4	Assembly kit for 1"1/2, 1"1/4 pipes
Zestaw montażowy do rur 2"	Assembly kit for 2" pipes
Zestaw montażowy do sufitu	Assembly kit fo ceiling mounting

ZONE 1 / 21

1.10

TEP Ex

© Copyright ATM Lighting sp. z o.o. All rights reserved.
Technical modification reserved without prior notice.

www.atmlighting.pl
office@atmlighting.pl

PLFS-T

II 2G Ex de IIC T3-T6
II 2D Ex tD A21 IP66 T80°-130°C

DANE TECHNICZNE:

Typ źródła światła: patrz tab.
Trzonek źródła światła: E27*
Klasa ochronności: I
Stopień ochrony: IP 66
Współczynnik udarności: IK08
Temp. otoczenia: od -20°C do +40°/+50°C

BUDOWA:

Korpus: odlew aluminiowy
Klosz: szkło borowokrzemowe

MOCOWANIE:

Oprawa przeznaczona do mocowania przy użyciu wsporników.

ZASILANIE:

Napięcie 230V 50Hz
Dławnica: 1 x M25, 1 x zaślepka
Średnica kabla: ø 6-15 mm
Zaciski przyłączeniowe: 3x4 mm^2
Okablowanie: końcowe

CERTYFIKATY:

CESI 06 ATEX 052

* nie dotyczy wersji PLFS-T/FLASH

TECHNICAL DATA:

Light source: see table
Lampbase: E27*
Protection class: I
Protection degree: IP 66, IP 67
Impact value: IK08
Ambient temp.: from -20°C to +40°/+50°C

CONSTRUCTION:

Housing: aluminium cast
Diffuser: borosilicate glass

MOUNTING:

Lumianire for direct installation with use of brackets

ELECTRICAL UNIT:

Rated voltage: 230V 50Hz
Cable gland: 1 x M25, 1 x blanking plug
Cable diameter: ø 6-15 mm
Terminal block: 3x4 mm^2
Power supply: end wiring.

CERTYFICATES:

CESI 06 ATEX 052

* non applicable for PLFS-T/FLASH version

ATM lighting

© Copyright ATM Lighting sp. z o.o. Wszystkie prawa zastrzeżone.
Firma ATM Lighting sp. z o.o. zastrzega możliwość wprowadzenia zmian bez uprzedniego informowania.

WYMIARY // DIMENSIONS

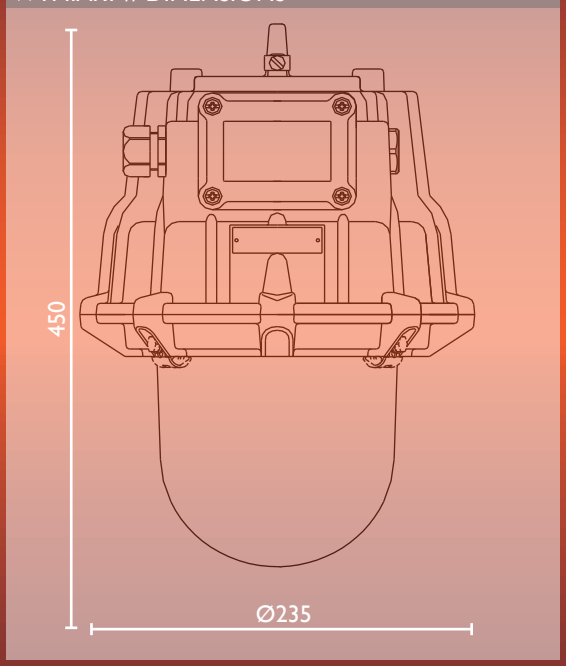

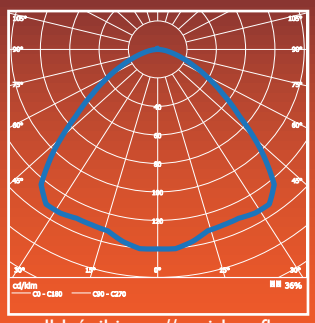

z odbłyśnikiem // with reflector

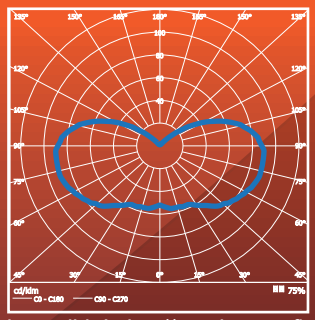

bez odbłyśnika // without reflector

OPRAWY PRZECIWWYBUCHOWE
EXPLOSIONPROOF LIGHT FITTINGS

ZONE 1 / 21

DOSTĘPNE WERSJE // AVAILABLE VERSIONS

TYP TYPE	MOC WATTAGE	TYP ŹR. ŚW. LIGHT SRC.	KL.TEMP. TEMP. CLASS TA=+40°	 TA=+50°	T_0max (PYŁ) T_0max (DUST)
PLFS-T/200	max.200W	A	T4	T4	130°C
PLFS-T/200	max.230W	QT	T4	T3	130°C
PLFS-T/200	max.30W	TC-TSE	T6	-	80°C
PLFS-T/125	110W	HSE-I	T4	-	130°C
PLFS-T/100	100W	HSE	T4	-	130°C
PLFS-T/100	100W	HIE	T4	-	130°C
PLFS-T/100	70W	HSE	T5	T4	95°C
PLFS-T/100	70W	HIE	T5	T4	95°C
PLFS-T/BLF1/150	150W	HIE	T4	-	130°C
PLFS-T/FLASH	15W/11J*	XENON	T6	-	80°C

* łącznie // in total

AKCESORIA // ACCESSORIES

TYP	TYPE
Siatka ochronna (zestaw)	Protective grid (set)
Odbłyśnik zewnętrzny - szerokostr. (zestaw)	External wide beam reflector (set)
Odbłyśnik zewnętrzny - wąskostr. (zestaw)	External narrow beam reflector (set)
Zestaw do montażu na ścianie (kąt 45°)	Wall mounting kit (45° angle)

TEP Ex

© Copyright ATM Lighting sp. z o.o. All rights reserved.
Technical modification reserved without prior notice.

www.atmlighting.pl
office@atmlighting.pl

0403.24

I M2 ed I
II 2G Ex de IIC T3-T2

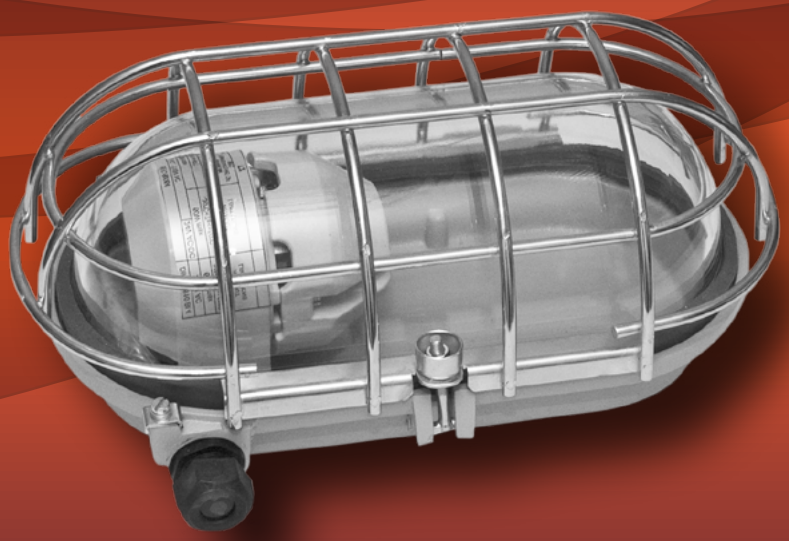

DANE TECHNICZNE:

Typ źródła światła: A
Trzonek źródła światła: E27
Klasa ochronności: I
Stopień ochrony: IP 54
Współczynnik udarności: IK08
Temp. otoczenia: od -20°C do +40°/+60°C*

BUDOWA:

Korpus: odlew aluminiowy
Klosz: szkło hartowane

MOCOWANIE:

Oprawa przeznaczona do mocow. przy użyciu wsporników (2x ø9mm)

ZASILANIE:

Napięcie: 230V AC // 24V AC/DC
Dławnica: 1 x M25, 1 x zaślepka
Średnica kabla: ø 6-15 mm
Zaciski przyłączeniowe: 3x4 mm^2
Zasilanie: końcowe.

CERTYFIKATY:

CESI 08 ATEX 017X

* dla mocy 60W

TECHNICAL DATA:

Light source: A
Lampbase: E27
Protection class: I
Protection degree: IP 54
Impact value: IK08
Ambient temp.: from -20°C to +40°/+60°C*

CONSTRUCTION:

Housing: aluminium cast
Diffuser: tempered glass

MOUNTING:

Light fitting for direct installation with use of brackets (2x ø9mm)

ELECTRICAL UNIT:

Rated voltage: 230V AC // 24V AC/DC
Cable gland: 1 x M25, 1 x blanking plug
Cable diameter: ø 6-15 mm
Terminal block: 3x4 mm^2
Power supply: ending wiring.

CERTYFICATES:

CESI 06 ATEX 052

* for 60W light source

ATM lighting

© Copyright ATM Lighting sp. z o.o. Wszystkie prawa zastrzeżone.
Firma ATM Lighting sp. z o.o. zastrzega możliwość wprowadzenia zmian bez uprzedniego informowania.

WYMIARY // DIMENSIONS

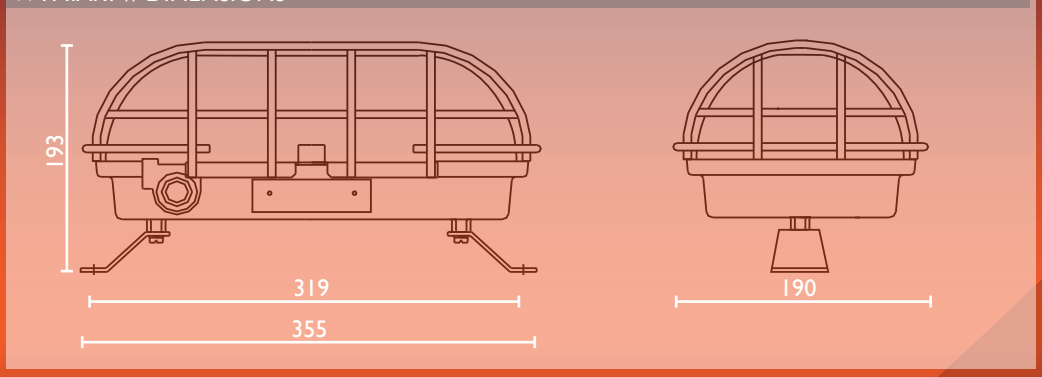

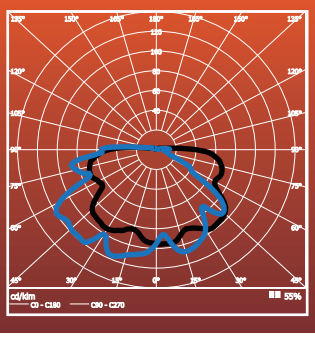

DOSTĘPNE WERSJE // AVAILABLE VERSIONS

TYP TYPE	KATEGORIA EX APPARATUS CAT.	OZN. EX EX MARK.	ŹR. ŚWIATŁA LIGHT SRC.
0403.24/10	II 2G	Ex ed IIC T2, T3	100W max. EN60064 60W max. DIN 49810 B1.4
0403.24/11,12 (red or green glass)	II 2G	Ex ed IIC T3	60W max. DIN 49810 B1.4 40W max. DIN 49810 B1.4
0403.24/20	I M2	Ex ed I	100W max. EN60064

AKCESORIA // ACCESSORIES

TYP	TYPE
Dławnica M25 II 2G Ex e II (typ SPU25)	M25 cable gland II 2G Ex e (type SPU25)
Zaślepka M25 II 2G Ex e II (typ SPC25)	M25 plug II 2G Ex e (type SPC25)
Zaślepka M25 I M2 Ex e I (zestaw)	M25 plug I M2 Ex e I (set)

ZONE 1 / 21

TEP Ex

© Copyright ATM Lighting sp. z o.o. All rights reserved.
Technical modification reserved without prior notice.

www.atmlighting.pl
office@atmlighting.pl

PLFM

II 2G Ex d e IIC T6-T3 Gb
II 2G Ex d IIC T6-T3 Gb
II 2D Ex tb IIIC T80°C/T155°C Db

DANE TECHNICZNE:

Typ źródła światła: patrz tab.
Trzonek źródła światła: E27*
Klasa ochronności: I
Stopień ochrony: IP 66
Współczynnik udarności: IK08
Temp. otoczenia: od -20°C do +40°C

BUDOWA:

Korpus: odlew aluminiowy
Klosz: szkło borowokrzemowe

MOCOWANIE:

Oprawa przeznaczona do mocowania przy użyciu wsporników.

ZASILANIE:

Napięcie 230V 50Hz (patrz tab.)
Dławnica: 2 x M20
Średnica kabla: ø 6-15 mm
Zaciski przyłączeniowe: 3x4 mm^2
Okablowanie: końcowe

CERTYFIKATY:

EXA 14 ATEX 0056X

* nie dotyczy wersji PLFM/FLASH

TECHNICAL DATA:

Light source: see table
Lampbase: E27*
Protection class: I
Protection degree: IP 66
Impact value: IK08
Ambient temp.: from -20°C to +40°C

CONSTRUCTION:

Housing: aluminium cast
Diffuser: borosilicate glass

MOUNTING:

Lumianire for direct installation with use of brackets

ELECTRICAL UNIT:

Rated voltage: 230V 50Hz (see table)
Cable gland: 2 x M20
Cable diameter: ø 6-15 mm
Terminal block: 3x4 mm^2
Power supply: end wiring

CERTYFICATES:

EXA 14 ATEX 0056X

* non applicable for PLFM/FLASH version

ATM lighting

© Copyright ATM Lighting sp. z o.o. Wszystkie prawa zastrzeżone.
Firma ATM Lighting sp. z o.o. zastrzega możliwość wprowadzenia zmian bez uprzedniego informowania.

OPRAWY PRZECIWWYBUCHOWE
EXPLOSIONPROOF LIGHT FITTINGS

ZONE 1 / 21

WYMIARY // DIMENSIONS

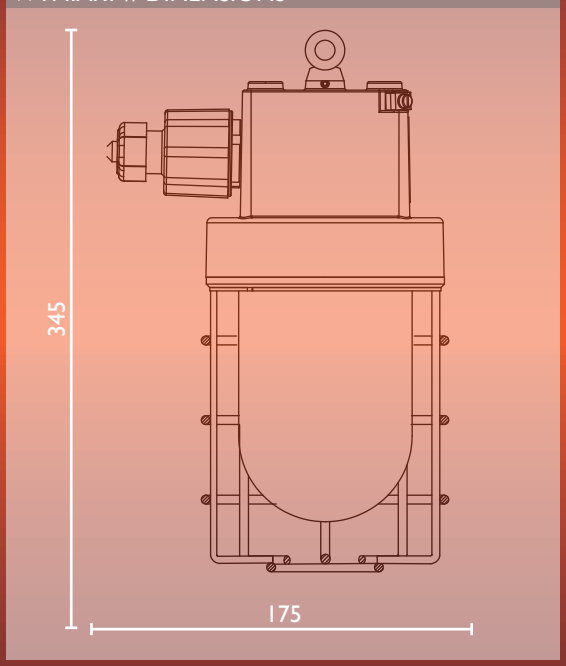

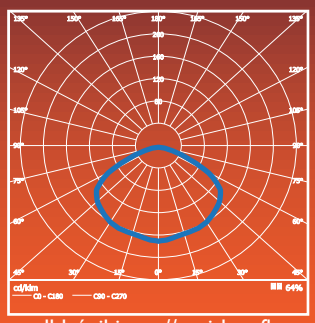

z odbłyśnikiem // with reflector

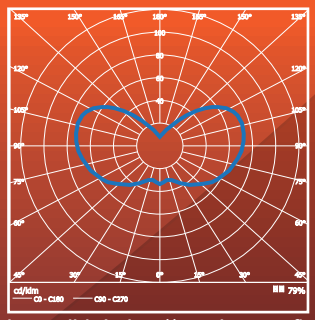

bez odbłyśnika // without reflector

DOSTĘPNE WERSJE // AVAILABLE VERSIONS

TYP TYPE	MOC WATTAGE	TYP ŹR. ŚW. LIGHT SRC.	NOMINAL TEMP. CLASS TA=+40°	T_0max (PYŁ) T_0max (DUST)
PLFM 100	max. 100 W	A	T4	130°C
PLFS 100/1	max. 100W	LME	T3	155°C
PLFS 100/2	max. 23W	TC-SB	T6	80°C
PLFM FLASH	max. 5W	XENON	T6	80°C
PLFM 70 HSE	max. 70W	HSE	T4	130°C

AKCESORIA // ACCESSORIES

TYP	TYPE
Siatka ochronna (zestaw)	Protective grid (set)
Uchwyt do rury R 2" (zestaw)	Bracket for tube R 2"(set)
Wspornik do mocowania sufitowego (zestaw)	Ceiling mounting bracket (set)
Zestaw do montażu na ścianie (kąt 45°)	Wall mounting kit (45° angle)

TEP Ex

© Copyright ATM Lighting sp. z o.o. All rights reserved.
Technical modification reserved without prior notice.

www.atmlighting.pl
office@atmlighting.pl

OPRAWY PRZECIWWYBUCHOWE

ZONE 2/22

EXPLOSIONPROOF LIGHT FITTINGS

EXL210

II 3G Ex nA IIC T5-T4 Gc
II 3D Ex t IIIC T60°C-T90°C IP67 Dc

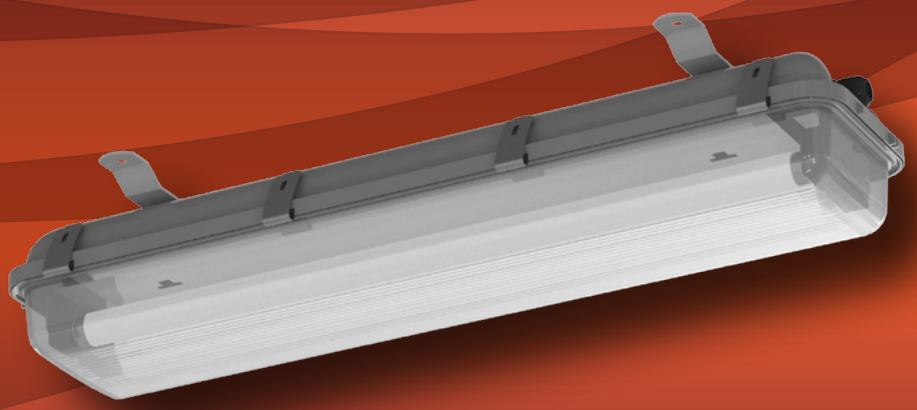

DANE TECHNICZNE:

Typ źródła światła: T8, T5
Trzonek źródła światła: G13, G5
Klasa ochronności: I
Stopień ochrony: IP 66, IP67
Współczynnik mocy: ≥ 0,95
Temp. otoczenia: od -20°C do +45°C

BUDOWA:

Korpus: poliwęglan stabilizowany UV
Klosz: poliwęglan stabilizowany UV
Płyta montażowa: ocynkowana blacha stalowa malowana proszkowo
Klamry: blacha nierdzewna
Odbłyśnik: blacha ocynkowana malowana proszkowo

MOCOWANIE:

Oprawa przeznaczona do mocowania za pomocą wsporników

ZASILANIE:

Zaciski przyłączeniowe: 3x4 mm^2

TECHNICAL DATA:

Light source type: T8, T5
Lampholder: G13, G5
Protection class: I
Protection degree: IP 66, IP 67
Power factor: ≥ 0,95
Ambient temp.: from -20°C to +45°C

CONSTRUCTION:

Housing: polycarbonate UV stabilized
Diffuser: polycarbonate UV stabilized
Mounting tray: galvanized steel sheet, powder painted
Clamps: stainless steel
Reflector: galvanized steel sheet, powder painted

MOUNTING:

Luminaire for direct installation with use of mounting brackets

CONNECTION:

Terminal block: 3x4 mm^2

1.17

CNBOP

ATM lighting

© Copyright ATM Lighting sp. z o.o. Wszystkie prawa zastrzeżone.
Firma ATM Lighting sp. z o.o. zastrzega możliwość wprowadzenia zmian bez uprzedniego informowania.

WYMIARY // DIMENSIONS

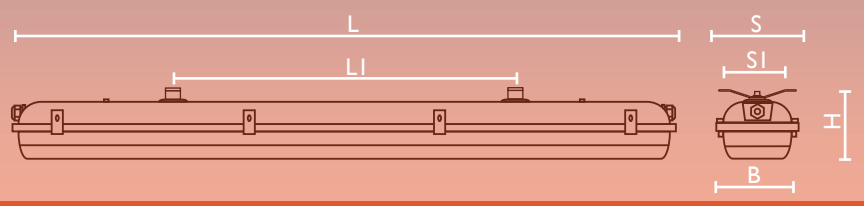

TYP // TYPE	L	L1	B	H	S	S1
EXL210-x18/14/24	673	450	168	134	190	160
EXL210-x36/28/54	1283	660	168	134	190	160
EXL210-x58/35/49	1583	900	168	134	190	160

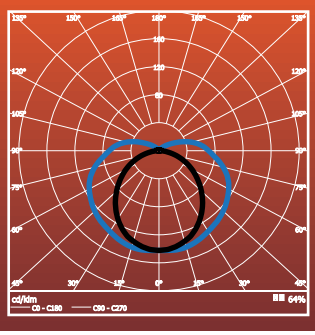

DOSTĘPNE KONFIGURACJE // AVAILABLE OPTIONS

EXL210 — [ ][ ][ ] — 35E — [ ][ ] — [ ][ ][ ] 20 — PC — PC — [ ] — [ ]

1	18		30		10	M	AR	A3
2	36		33		11	P		
3	58		50		20			
	14		55		21			
	24				22			
	28							
	35							
	49							
	54							

AR - odbłyśnik aluminiowy // aluminium reflector
A3 - wersja awaryjna 3h // 3h emergency version

AKCESORIA // ACCESSORIES

AMO1	AMO2	AMO3	AMO4	AMO5

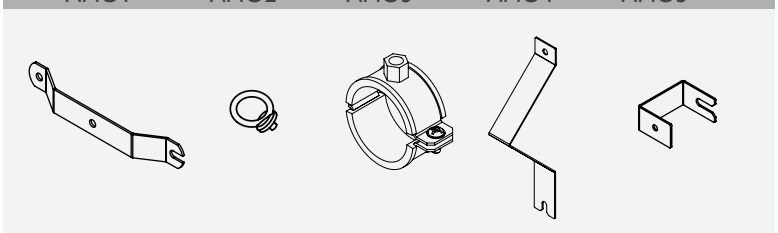

ZONE 2 / 22

© Copyright ATM Lighting sp. z o.o. All rights reserved.
Technical modification reserved without prior notice.

www.atmlighting.pl
office@atmlighting.pl

EXL220

II 3G Ex nA IIC T5-T4 Gc
II 3D Ex t IIIC T60°C-T90°C IP67 Dc

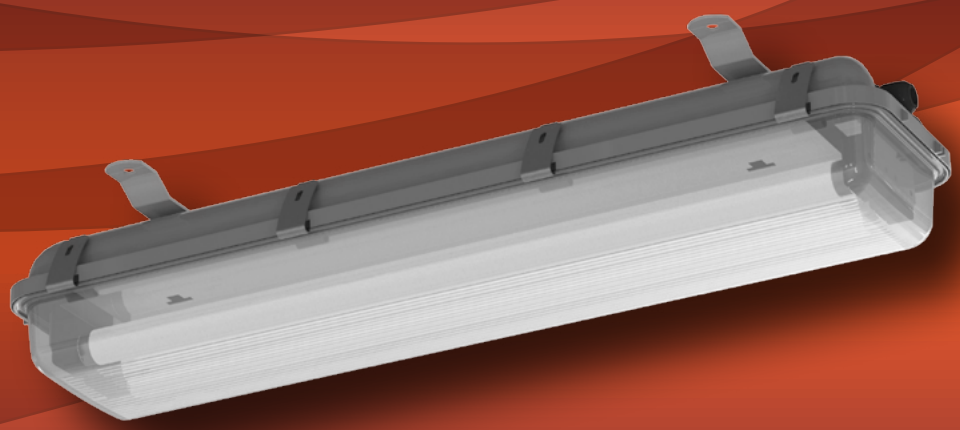

DANE TECHNICZNE:

Typ źródła światła: T8, T5
Trzonek źródła światła: G13, G5
Klasa ochronności: I
Stopień ochrony: IP 66, IP67
Współczynnik mocy: ≥ 0,95
Temp. otoczenia: od -20°C do +45°C

BUDOWA:

Korpus: poliester wzmocniony włóknem szklanym
Klosz: poliwęglan stabilizowany UV
Płyta montażowa: ocynkowana blacha stalowa malowana proszkowo
Klamry: ocynkowana blacha stalowa malowana proszkowo
Odbłyśnik: ocynkowana blacha stalowa malowana proszkowo

MOCOWANIE:

Oprawa przeznaczona do mocowania za pomocą wsporników

ZASILANIE:

Zaciski przyłączeniowe: 3x4 mm^2

TECHNICAL DATA:

Light source type: T8, T5
Lampholder: G13, G5
Protection class: I
Protection degree: IP 66, IP 67
Power factor: ≥ 0,95
Ambient temp.: from -20°C to +45°C

CONSTRUCTION:

Housing: glass-fibre reinforced polyester
Diffuser: polycarbonate UV stabilized
Mounting tray: galvanized coated steel sheet, powder painted
Clamps: stainless steel
Reflector: galvanized coated steel sheet, powder painted

MOUNTING:

Luminaire for direct installation with use of mounting brackets

CONNECTION:

Terminal block: 3x4 mm^2

ATM lighting

© Copyright ATM Lighting sp. z o.o. Wszystkie prawa zastrzeżone.
Firma ATM Lighting sp. z o.o. zastrzega możliwość wprowadzenia zmian bez uprzedniego informowania.

WYMIARY // DIMENSIONS

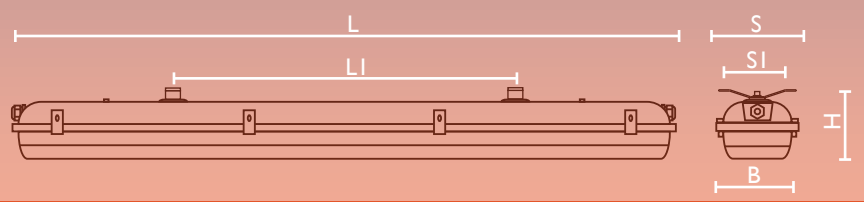

TYP // TYPE	L	L1	B	H	S	S1
EXL220-x18/14/24	673	450	168	134	190	160
EXL220-x36/28/54	1283	660	168	134	190	160
EXL220-x58/35/49	1583	900	168	134	190	160

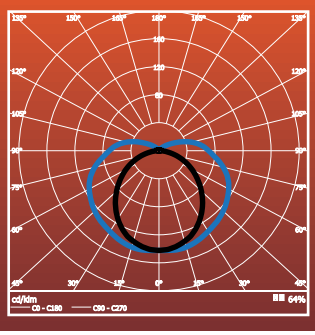

DOSTĘPNE KONFIGURACJE // AVAILABLE OPTIONS

E X L 2 2 0 — [ ] [ ] [ ] — 3 5 E — [ ] [ ] — [ ] [ ] [ ] 2 0 — GRP — PC — AR

1	18	30	10	M
2	36	33	11	P
3	58	50	20	
	14	55	21	
	24		22	
	28			
	35			
	49			
	54			

18/36/58 - świetlówka T8, trzonek G13 // T8 fluorescent lamp, G13 lampholder
14/24/28/35/49/54 - świetlówka T5, trzonek G5 // T5 fluorescent lamp, G5 lampholder

AR - odbłyśnik aluminiowy // aluminium reflector

AKCESORIA // ACCESSORIES

AMO1	AMO2	AMO3	AMO4	AMO5

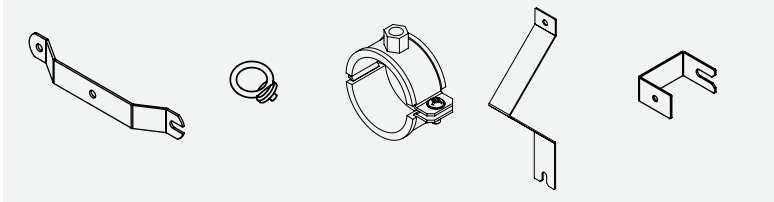

ZONE 2 / 22

© Copyright ATM Lighting sp. z o.o. All rights reserved.
Technical modification reserved without prior notice.

www.atmlighting.pl
office@atmlighting.pl

EXL310

II 3G Ex nA IIC T5 Gc
II 3D Ex t IIIC T60°C-T65°C IP66/67 Dc

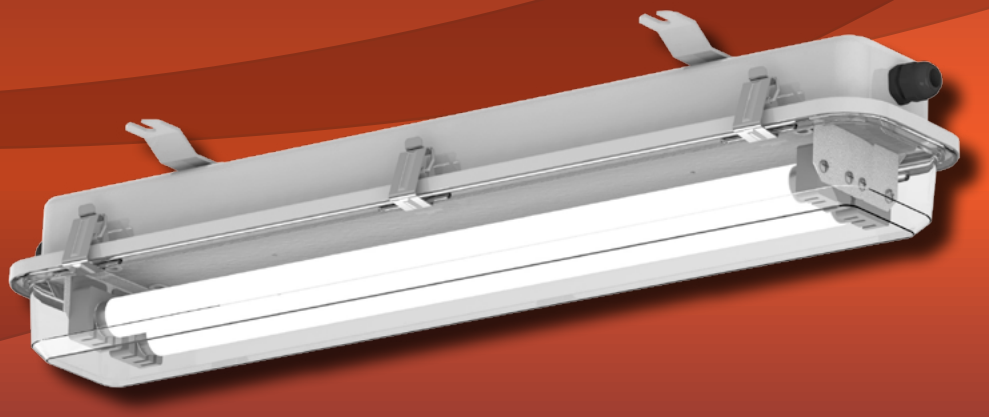

DANE TECHNICZNE:

Typ źródła światła:	T8, T5
Trzonek źródła światła:	G13, G5
Klasa ochronności:	I
Stopień ochrony:	IP 66, IP 67
Współczynnik mocy:	≥ 0,95
Temp. otoczenia:	od -20°C do +45°C
Współczynnik udarności:	IK10

BUDOWA:

Korpus: ocynkowana blacha stalowa malowana proszkowo
Klosz: poliwęglan stabilizowany UV
Płyta montażowa: ocynkowana blacha stalowa malowana proszkowo
Klamry: stal nierdzewna

MOCOWANIE:

Oprawa przeznaczona do mocowania za pomocą wspornika.

ZASILANIE:

Zaciski przyłączeniowe: 3x4 mm^2

TECHNICAL DATA:

Light source type:	T8, T5
Lampholder:	G13, G5
Protection class:	I
Protection degree:	IP 66, IP 67
Power factor:	≥ 0,95
Ambient temperature:	from -20°C to +45°C
Impact value: I	K10

CONSTRUCTION:

Housing: zinc coated steel sheet, powder painted
Diffuser: polycarbonate UV stabilized
Mounting tray: zinc coated steel sheet, powder painted
Clamps: stainless stel

MOUNTING:

Luminaire for direct installation with use of mounting bracket.

CONNECTION:

Terminal block: 3x4 mm^2

ATM lighting

© Copyright ATM Lighting sp. z o.o. Wszystkie prawa zastrzeżone.
Firma ATM Lighting sp. z o.o. zastrzega możliwość wprowadzenia zmian bez uprzedniego informowania.

WYMIARY // DIMENSIONS

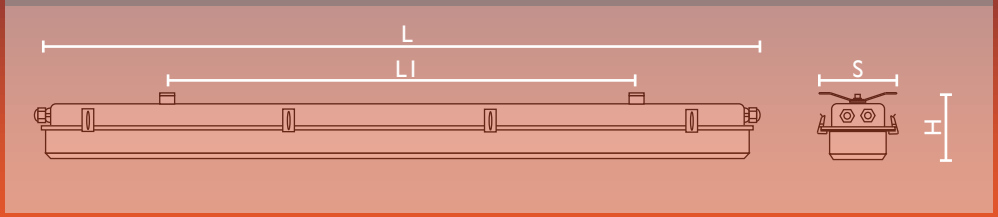

TYP // TYPE	L	L1	H	S
EXL310- x18/14/24	730	430	114	153
EXL310- x36/28/54	1340	950	114	153

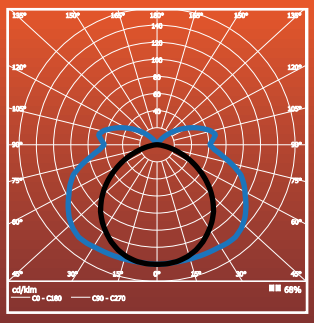

DOSTĘPNE KONFIGURACJE // AVAILABLE OPTIONS

E X L 3 1 0 — [ ] [ ] [ ] — 3 5 E — [ ] [ ] — [ ] [ ] [ ] 2 0 — [ ] — PC

1	18	30	10	M	GS
2	36	33	11	P	NIRO
	14	50	20		
	24	55	21		
	28		22		
	54				

18/36 - świetlówka T8, trzonek G13 // T8 fluorescent lamp, G13 lampholder
14/24/28/54 - świetlówka T5, trzonek G5 // T5 fluorescent lamp, G5 lampholder

AKCESORIA // ACCESSORIES

AMO1	AMO2	AMO3	AMO4	AMO5

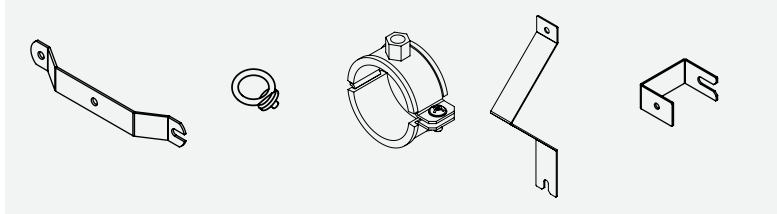

ZONE 2 / 22

© Copyright ATM Lighting sp. z o.o. All rights reserved.
Technical modification reserved without prior notice.

www.atmlighting.pl
office@atmlighting.pl

EXL320

II 3G Ex nA IIC T4 Gc
II 3D Ex t IIIC T80°C IP65 Dc

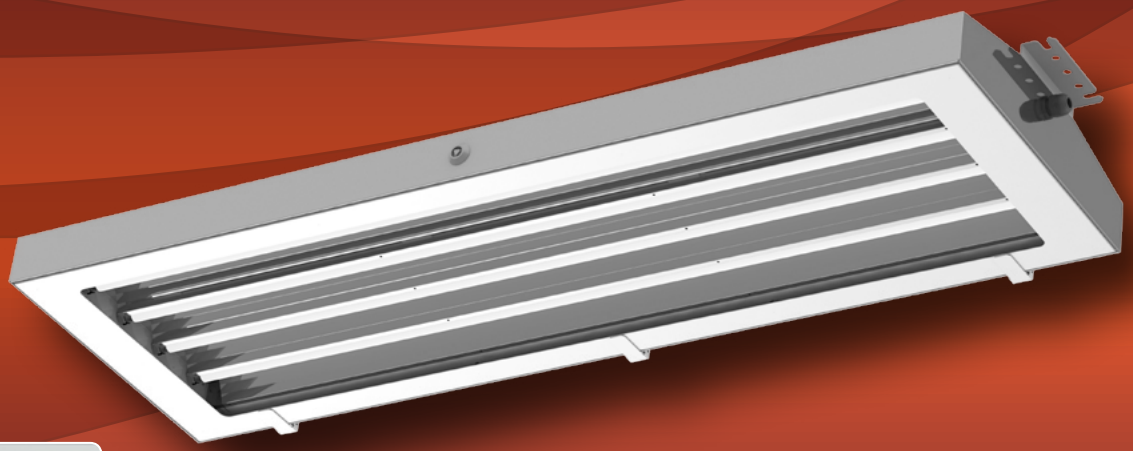

DANE TECHNICZNE:

Typ źródła światła:	T8, T5
Trzonek źródła światła:	G13, G5
Klasa ochronności:	I
Stopień ochrony:	IP 65
Współczynnik mocy:	≥ 0,95
Temp. otoczenia:	od -20°C do +45°C

BUDOWA:

Korpus: ocynkowana blacha stalowa malowana proszkowo
Klosz: szkło hartowane
Płyta montażowa: ocynkowana blacha stalowa malowana proszkowo
Odbłyśnik: wysokopolerowane aluminium

MOCOWANIE:

Oprawa przeznaczona do mocowania na suficie, ścianie lub do zawieszenia.

ZASIALNIE:

Zaciski przyłączeniowe: 3x4 mm^2

Oprawa wyposażona w system centralnego zamknięcia.

TECHNICAL DATA:

Light source type:	T8, T5
Lampholder:	G13, G5
Protection class:	I
Protection degree:	IP 65
Power factor:	≥ 0,95
Ambient temperature:	from -20°C to +45°C

CONSTRUCTION:

Housing: galvanized steel sheet, powder painted
Diffuser: tempered glass
Mounting tray: galvanized steel sheet, powder painted
Reflector: polished aluminium

MOUNTING:

Luminaire for direct installation on ceiling, wall or suspending.

CONNECTION:

Terminal block: 3x4 mm^2

Luminaire with central lock system.

CENTRAL LOCK

ATM lighting

© Copyright ATM Lighting sp. z o.o. Wszystkie prawa zastrzeżone.
Firma ATM Lighting sp. z o.o. zastrzega możliwość wprowadzenia zmian bez uprzedniego informowania.

WYMIARY // DIMENSIONS

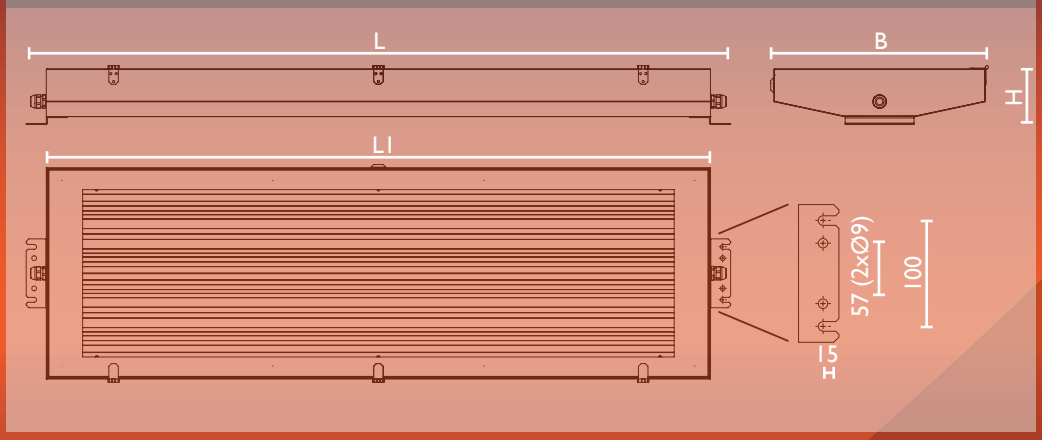

WERSJA T5 // T5 VERSION

TYP // TYPE	L	L1	B	H
EXL320- 224	730	654	311	105
EXL320- 228/254	1330	1254	311	105
EXL320- 424	730	654	411	105
EXL320- 428/454	1330	1254	411	105

WERSJA T8 // T8 VERSION

TYP // TYPE	L	L1	B	H
EXL320-236	1388	1312	415	128
EXL320-258	1688	1612	415	128
EXL320-336	1388	1312	563	128
EXL320-358	1688	1612	563	128

DOSTĘPNE KONFIGURACJE // AVAILABLE OPTIONS

E X L 3 2 0 — [ ] [ ] [ ] — 3 5 E — [ ] [ ] — [ ] [ ] [ ] [ ] [ ] — [ ] — GL — [ ]

2	36		30	10	M	20	GS		NB
4	58		33	11	P	25	NIRO		WB
	24		50	20					
	28		55	21					
	54			22					

36/58 - świetlówka T8, trzonek G13 // T8 fluorescent lamp, G13 lampbase
24/54 - świetlówka T5, trzonek G5 // T5 fluorescent lamp, G5 lampbase

NB - odbłyśnik wąskostrumieniowy // narrow beam reflector
WB - odbłyśnik szerokostrumieniowy // wide beam reflector

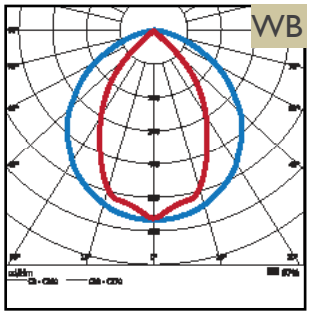

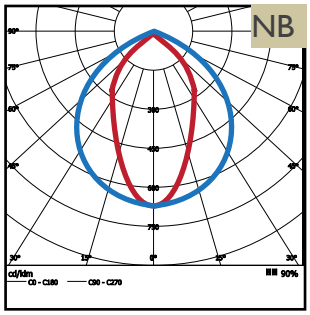

AKCESORIA // ACCESSORIES

AMO2	AMO8

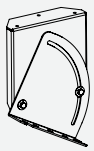

ZONE 2 / 22

© Copyright ATM Lighting sp. z o.o. All rights reserved.
Technical modification reserved without prior notice.

www.atmlighting.pl
office@atmlighting.pl

EXL350

II 3G Ex nA IIC T5-T4 Gc
II 3D Ex t IIIC T60°C-T90°C IP65 Dc

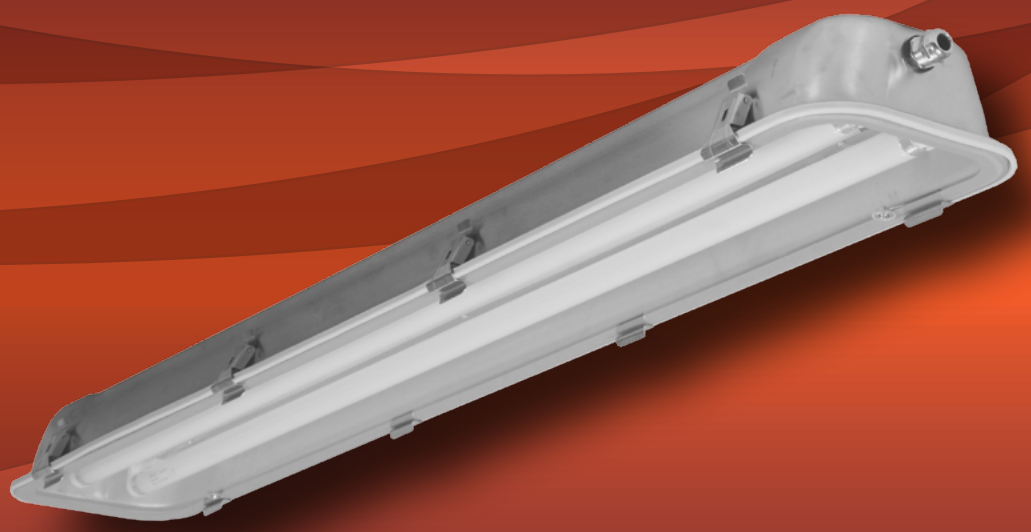

DANE TECHNICZNE:

Typ źródła światła: T8
Trzonek źródła światła: G13
Klasa ochronności: I
Stopień ochrony: IP 65
Współczynnik mocy: ≥ 0,95
Temp. otoczenia: od -20°C do +45°C

BUDOWA:

Korpus: tłoczona blacha nierdzewna
Klosz: szkło hartowane
Płyta montażowa: blacha ocynkowana

MOCOWANIE:

Oprawa przeznaczona do mocowania bezpośrednio na suficie, ścianie lub do zawieszenia.

PRZYŁĄCZENIE:

Zaciski przyłączeniowe: 3x4 mm^2

TECHNICAL DATA:

Light source type: T8
Lampholder: G13
Protection class: I
Protection degree: IP 65
Power factor: ≥ 0,95
Ambient temperature: from -20°C to +45°C

CONSTRUCTION:

Housing: pressed stainless steel
Diffuser: tempered glass
Mounting plate: galvanized steel

MOUNTING:

Luminaire for direct installation on ceiling, wall or suspending.

CONNECTION:

Terminal block: 3x4 mm^2

ATM lighting

© Copyright ATM Lighting sp. z o.o. Wszystkie prawa zastrzeżone.
Firma ATM Lighting sp. z o.o. zastrzega możliwość wprowadzenia zmian bez uprzedniego informowania.

WYMIARY // DIMENSIONS

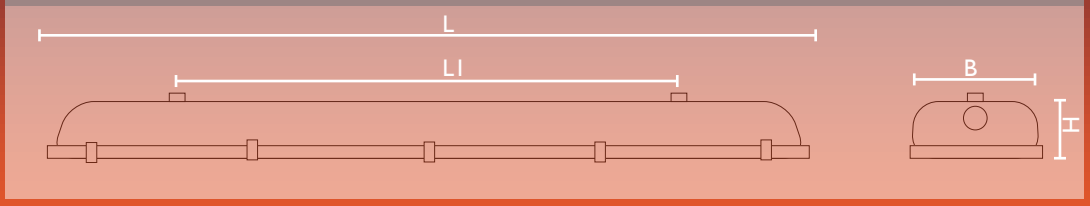

TYP // TYPE	L	L1	B	H
EXL350-118	710	560	140	90
EXL350-136	1310	1100	140	90
EXL350-158	1610	1460	140	90
EXL350-218	710	560	140	90
EXL350-236	1310	1100	140	90
EXL350-258	1610	1460	140	90

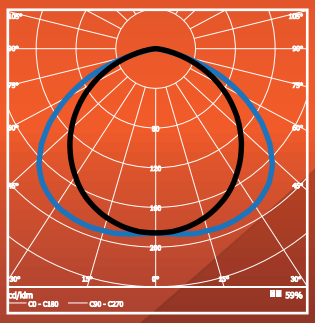

DOSTĘPNE KONFIGURACJE // AVAILABLE OPTIONS

E X L 3 5 0 — [ ] [ ] [ ] — 3 5 E — 3 3 — 1 1 M 2 0 — NIRO — GL

1 18
2 36
58

AKCESORIA // ACCESSORIES

AMO1	AMO2	AMO3	AMO4	AMO5

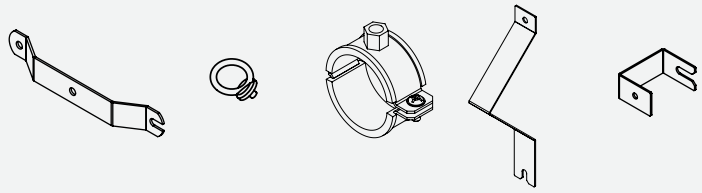

ZONE 2 / 22

© Copyright ATM Lighting sp. z o.o. All rights reserved.
Technical modification reserved without prior notice.

www.atmlighting.pl
office@atmlighting.pl

EXL360

II 3G Ex nR IIC T3-T2 Gc
II 3D Ex t IIIC T165°C-260°C IP65 Dc

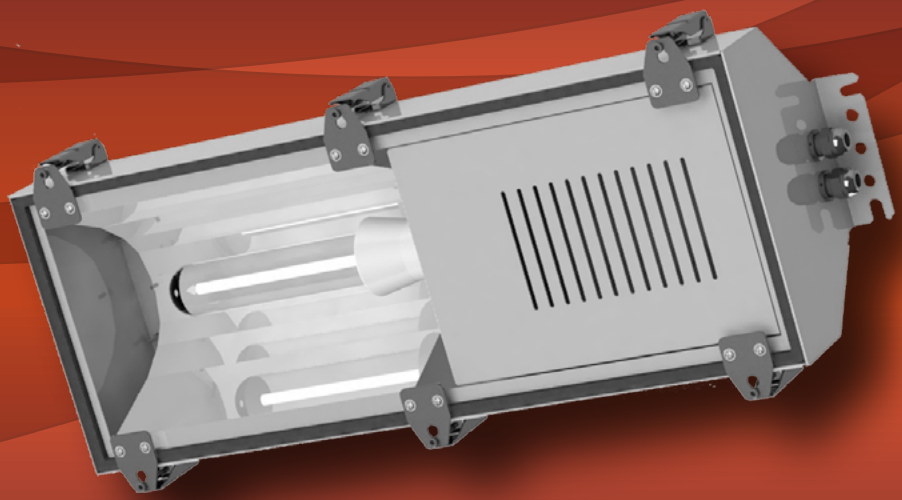

DANE TECHNICZNE:

Typ źródła światła: HI, HS
Trzonek źródła światła: E40
Klasa ochronności: I
Stopień ochrony: IP 65
Współczynnik mocy: ≥ 0,85
Temp. otoczenia: od -25°C do +50°C

BUDOWA:

Korpus: blacha nierdzewna
Klosz: szkło hartowane 5mm
Odbłyśnik: młotkowane aluminium

MOCOWANIE:

Oprawa przeznaczona do mocowania na suficie.

ZASILANIE:

Zaciski przyłączeniowe: 3x4 mm^2

TECHNICAL DATA:

Light source type: HI, HS
Lampholder: E40
Protection class: I
Protection degree: IP 65
Power factor: ≥ 0,85
Ambient temp.: from -25°C to +50°C

CONSTRUCTION:

Housing: stainless steel
Diffuser: 5mm thick tempered glass
Reflector: hammered aluminium

MOUNTING:

Luminaire for direct installation on the ceiling.

CONNECTION:

Terminal block: 3x4 mm^2

ATM lighting

© Copyright ATM Lighting sp. z o.o. Wszystkie prawa zastrzeżone.
Firma ATM Lighting sp. z o.o. zastrzega możliwość wprowadzenia zmian bez uprzedniego informowania.

WYMIARY // DIMENSIONS

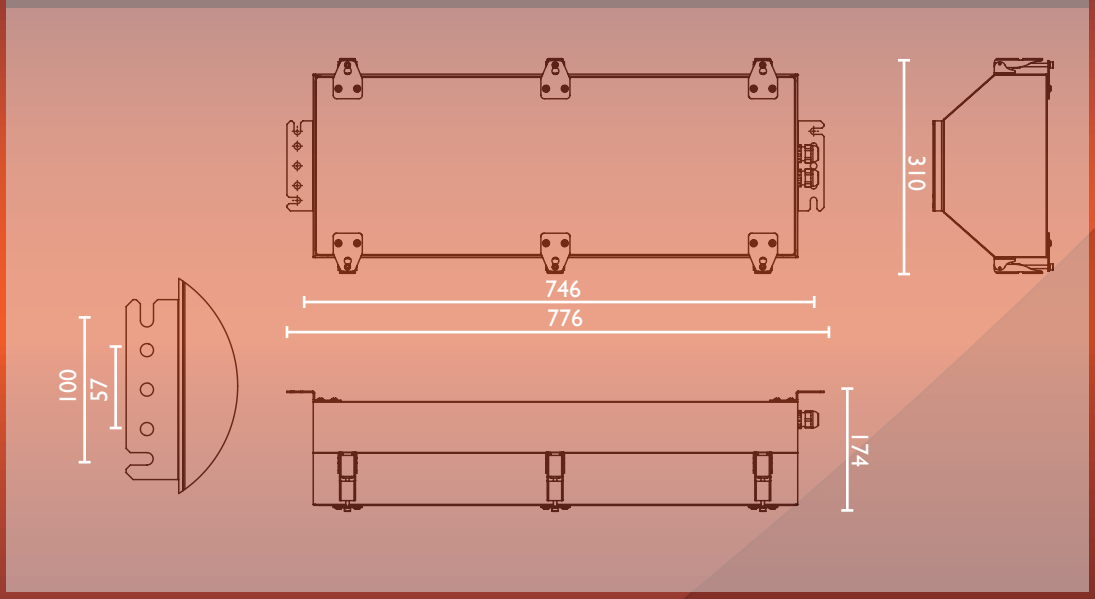

DOSTĘPNE KONFIGURACJE // AVAILABLE OPTIONS

E X L 3 6 0 — [ ] [ ] [ ] — 3 2 M — 3 0 — [ ] [ ] M 2 5 — SS — GL

150	10
250	11

DODATKOWE INFORMACJE // ADDITIONAL INFORMATION

Wewnętrzne połączenie elektryczne oprawy wykonane jest odpornymi na wysoką temperaturę przewodami w osłonie silikonowej. Uszczelnienie wykonano za pomocą wytrzymałej uszczelki silikonowej. Mocowanie można zaadaptopwać pod wymagania klienta.

Inner electrical connection is made with use of hight temperature resistant cable with silicone envelope. Sealing is made of durable silicone gasket. Mounting can be adopted for client special requirements.

© Copyright ATM Lighting sp. z o.o. All rights reserved.
Technical modification reserved without prior notice.

www.atmlighting.pl
office@atmlighting.pl

EXL410

II 3G Ex nR IIC T3-T2
II 3D Ex tD A22 IP65 T165°C-270°C

DANE TECHNICZNE:

Typ źródła światła: HI, HS
Trzonek źródła światła: E40
Klasa ochronności: I
Stopień ochrony: IP 65
Współczynnik mocy: ≥ 0,85
Temp. otoczenia: od -20°C do +45°C

BUDOWA:

Korpus: odlew aluminiowy
Klosz: szkło hartowane
Płyta montażowa: ocynkowana blacha stalowa
Odbłyśnik: młotkowane aluminium

MOCOWANIE:

Oprawa przeznaczona do mocowania przy użyciu regulowanego uchwytu.

ZASILANIE:

Zaciski przyłączeniowe: 3x4 mm^2

TECHNICAL DATA:

Light source type: HI, HS
Lampholder: E40
Protection class: I
Protection degree: IP 65
Power factor: ≥ 0,85
Ambient temp.: from -20°C to +45°C

CONSTRUCTION:

Housing: aluminium cast
Diffuser: tempered glass
Mounting tray: zinc coated steel sheet
Reflector: hammered aluminium

MOUNTING:

Floodlight installed with use of adjustable bracket.

CONNECTION:

Terminal block: 3x4 mm^2

ATM lighting

© Copyright ATM Lighting sp. z o.o. Wszystkie prawa zastrzeżone.
Firma ATM Lighting sp. z o.o. zastrzega możliwość wprowadzenia zmian bez uprzedniego informowania.

WYMIARY // DIMENSIONS

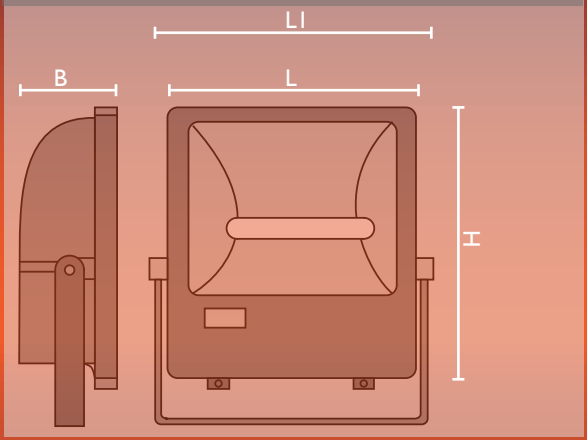

TYP // TYPE	L	L1	B	H
EXL410	410	425	163	430

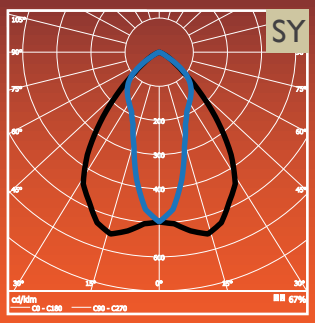

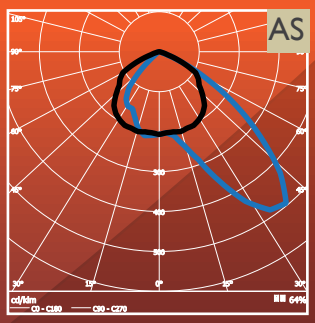

DOSTĘPNE KONFIGURACJE // AVAILABLE OPTIONS

E X L 4 1 0 — [ ] [ ] [ ] — 3 2 M — 3 0 — 1 0 [ ] 2 0 — AL — GL — [ ]

150	M	SY
250	P	AS
400		

SY - odbłyśnik symetryczny // symmetrical reflector
AS - odbłyśnik asymetryczny // asymmetrical reflector

ZONE 2 / 22

© Copyright ATM Lighting sp. z o.o. All rights reserved.
Technical modification reserved without prior notice.

www.atmlighting.pl
office@atmlighting.pl

DEX21

II 3G Ex nA IIC T5 Gc
II 3D Ex tc IIIC T60°C IP65 Dc

DANE TECHNICZNE:

Typ źródła światła:	T8
Trzonek źródła światła:	G13
Klasa ochronności:	I
Stopień ochrony:	IP 65
Współczynnik mocy:	≥ 0,95
Temp. otoczenia:	od -20°C do +45°C

BUDOWA:

Korpus: ocynkowana blacha stalowa malowana proszkowo
Klosz: poliwęglan
Płyta montażowa: ocynkowana blacha stalowa malowana proszkowo

MOCOWANIE:

Oprawa przeznaczona do mocowania w suficie.

ZASIALNIE:

Zaciski przyłączeniowe: 3x4 mm^2

CERTYFIKAT:

KDB 14ATEX0011X

Oprawa wyposażona w system szybkiego zamykania.

TECHNICAL DATA:

Light source type:	T8
Lampholder:	G13
Protection class:	I
Protection degree:	IP 65
Power factor:	≥ 0,95
Ambient temperature:	from -20°C to +45°C

CONSTRUCTION:

Housing: galvanized steel sheet, powder painted
Diffuser: polycarbonate
Mounting tray: galvanized steel sheet, powder painted

MOUNTING:

Luminaire for direct installation in the ceiling.

CONNECTION:

Terminal block: 3x4 mm^2

CERTIFICATE:

KDB 14ATEX0011X

Luminaire with fast lock system.

ATM lighting

© Copyright ATM Lighting sp. z o.o. Wszystkie prawa zastrzeżone.
Firma ATM Lighting sp. z o.o. zastrzega możliwość wprowadzenia zmian bez uprzedniego informowania.

WYMIARY // DIMENSIONS

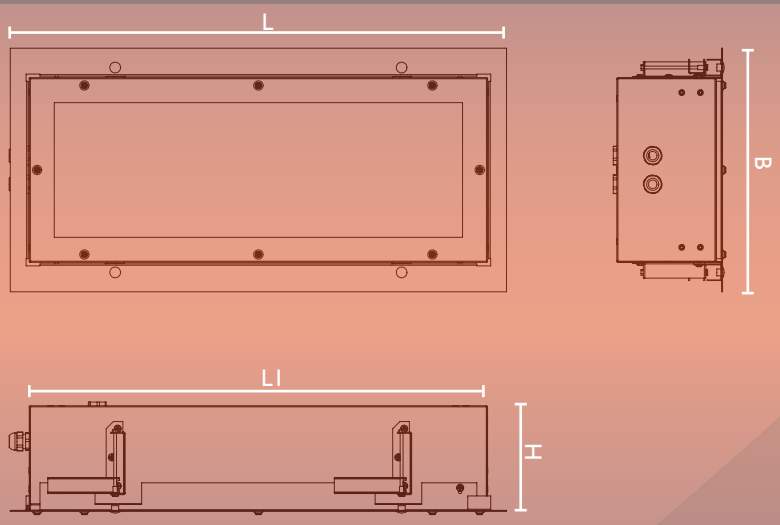

TYP // TYPE	L	L1	B	H
DEX21-218	693	640	340	150
DEX21-236	1303	1250	340	150

DOSTĘPNE KONFIGURACJE // AVAILABLE OPTIONS

DEX21 — 2 [ ] [ ] — [ ] 5E — [ ] [ ] — [ ] [ ] [ ] 20 — [ ] — PC — [ ]

18	2	30	10	M		GS		SURFACE
36	3	33	11	P		NIRO		
			20					
			21					
			22					

SURFACE - oprawa w wersji napowierzchniowej // light fitting in surface mounting version

ZONE 2 / 22

© Copyright ATM Lighting sp. z o.o. All rights reserved.
Technical modification reserved without prior notice.

www.atmlighting.pl
office@atmlighting.pl

DEX21-418

II 3G Ex nA IIC T5 Gc
II 3D Ex tc IIIC T60°C IP65 Dc

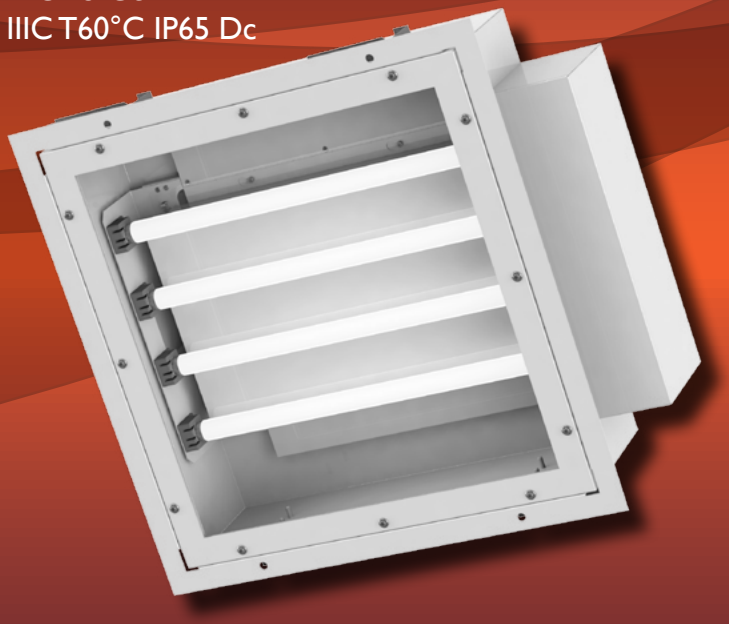

DANE TECHNICZNE:

Typ źródła światła:	T8
Trzonek źródła światła:	G13
Klasa ochronności:	I
Stopień ochrony:	IP 65
Współczynnik mocy:	≥ 0,95
Temp. otoczenia:	od -20°C do +45°C

BUDOWA:

Korpus: ocynkowana blacha stalowa malowana proszkowo
Klosz: poliwęglan
Płyta montażowa: ocynkowana blacha stalowa malowana proszkowo

MOCOWANIE:

Oprawa przeznaczona do mocowania w suficie.

ZASIALNIE:

Zaciski przyłączeniowe: 3x4 mm^2

CERTYFIKAT:

KDB 14ATEX0011X

Oprawa wyposażona w system szybkiego zamykania.

TECHNICAL DATA:

Light source type:	T8
Lampholder:	G13
Protection class:	I
Protection degree:	IP 65
Power factor:	≥ 0,95
Ambient temperature:	from -20°C to +45°C

CONSTRUCTION:

Housing: galvanized steel sheet, powder painted
Diffuser: polycarbonate
Mounting tray: galvanized steel sheet, powder painted

MOUNTING:

Luminaire for direct installation in the ceiling.

CONNECTION:

Terminal block: 3x4 mm^2

CERTIFICATE:

KDB 14ATEX0011X

Luminaire with fast lock system.

ATM lighting

© Copyright ATM Lighting sp. z o.o. Wszystkie prawa zastrzeżone.
Firma ATM Lighting sp. z o.o. zastrzega możliwość wprowadzenia zmian bez uprzedniego informowania.

WYMIARY // DIMENSIONS

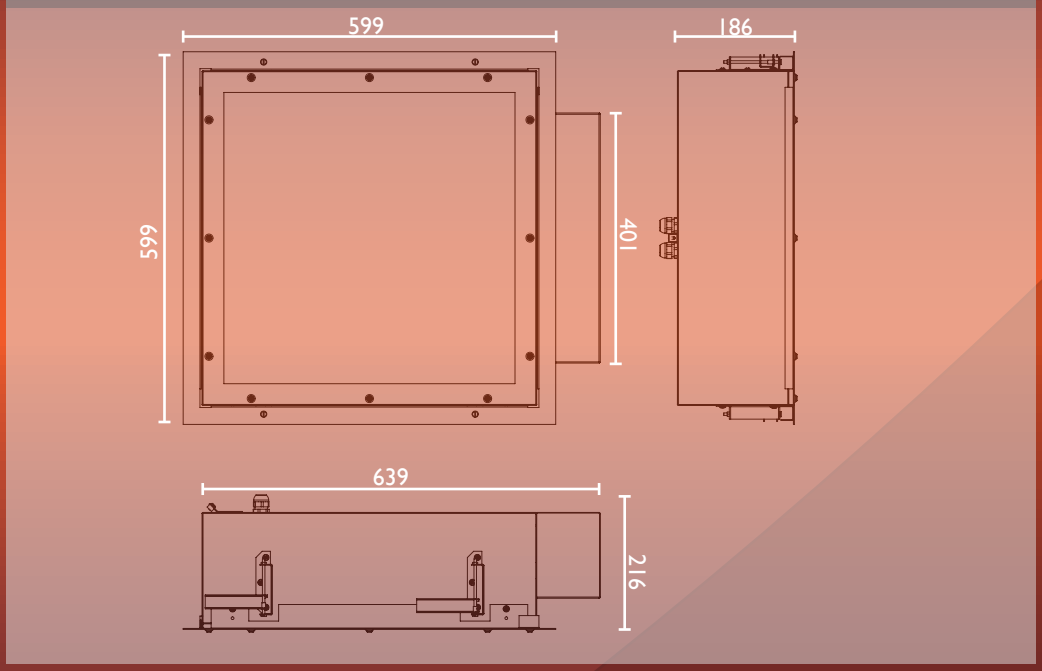

DOSTĘPNE KONFIGURACJE // AVAILABLE OPTIONS

DEX21 — 418 — 5E — — — 20 — — PC

	2	30	10	M		GS
	3	33	11	P		NIRO
			20			
			21			
			22			

© Copyright ATM Lighting sp. z o.o. All rights reserved.
Technical modification reserved without prior notice.

www.atmlighting.pl
office@atmlighting.pl

OSPRZĘT PRZECIWWYBUCHOWY

ZONE 1 / 21

EXPLOSIONPROOF EQUIPMENT

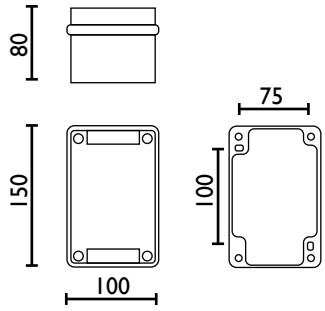

SKX 13/10 - Łącznik Ex

II 2G Ex de IIC T6
II 2D tD A21 IP66 T80°C

Obudowa: poliamid
Dławnica: 1xM25
Średnica przewodu: ø6-15mm
Napięcie zn. izolacji: 690V
Napięcie znamionowe: 250V AC
Prąd znamionowy: 16A

CESI 12 ATEX 017 X

SKX 13/10 - Ex switch

II 2G Ex de IIC T6
II 2D tD A21 IP66 T80°C

Housing: poliamide
Cable gland: 1xM25
Cable diameter: ø6-15mm
Insulation rated voltage: 690V
Rated voltage: 250V AC
Rated current: 16A

CESI 12 ATEX 017 X

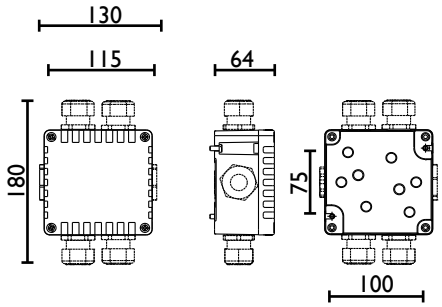

RK 01/ - puszka rozgałęźna Ex

II 2G Ex e IIC T6
II 2D Ex tD A21 IP66 T80°C

Obudowa: poliamid wz. wł. szklanym
Temp. otoczenia: -20°C ≤ Ta ≤ +40°C (20A)
-20°C ≤ Ta ≤ +50°C (16A)
Dławnica: 4xM25, 2xM25 zaslepka
Średnica przewodu: ø6-15mm
Zaciski przyłączeniowe: max 5x4mm^2
Napięcie zn. izolacji: 690V
Prąd znamionowy: 20A/16A
CESI 09 ATEX 001

RK 01/ - Ex junction box

II 2G Ex e IIC T6
II 2D Ex tD A21 IP66 T80°C

Housing: poliamide str. with fibre glass
Temp. otoczenia: -20°C ≤ Ta ≤ +40°C (20A)
-20°C ≤ Ta ≤ +50°C (16A)
Cable gland: 4xM25, 2xM25 plug
Cable diameter: ø6-15mm
Terminal block: max 5x4mm^2
Insulation rated voltage: 690V
Rated current: 20A/16A
CESI 09 ATEX 001

© Copyright ATM Lighting sp. z o.o. Wszystkie prawa zastrzeżone.
Firma ATM Lighting sp. z o.o. zastrzega możliwość wprowadzenia zmian bez uprzedniego informowania.

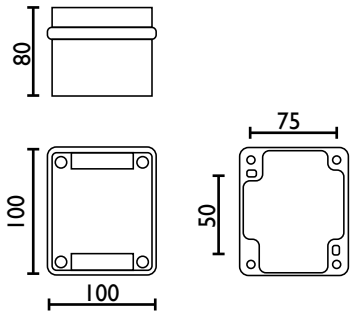

SKX 12/22 - przełącznik 4-pozycyjny I - II - III - IV

II 2G Ex de IIC T6 Gb
II 2D Ex t IIIC T80°C Db

Temp. otoczenia: -20°C ≤ Ta ≤ +50°C
Dławnica: 1xM25
Średnica przewodu: ø6-15 mm
IP: 66
Napięcie znamionowe: 690V AC
Prąd znamionowy: 16A

CESI 12 ATEX 017 X

SKX 12/22 - 4 section serial switch I - II - III - IV

II 2G Ex de IIC T6 Gb
II 2D Ex t IIIC T80°C Db

Ambient temp.: -20°C ≤ Ta ≤ +50°C
Cable gland: 1xM25
Cable diameter: ø6-15 mm
IP: 66
Rated voltage: 690V AC
Rated current: 16A

CESI 12 ATEX 017 X

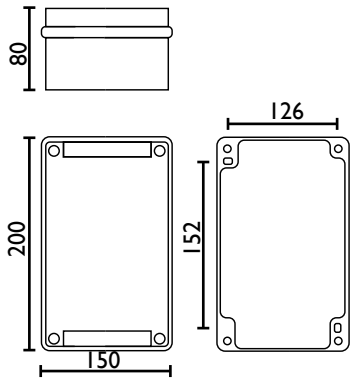

SKX 15/11-11 - Puszka kontrolna Amperomierz + przyciski START/ STOP

II 2G Ex de IIC T6 Gb
II 2D Ex t IIIC T80°C Db

Temp. otoczenia: -20°C ≤ Ta ≤ +50°C
Dławnica: 1xM25
Średnica przewodu: ø6-15 mm
IP: 66
Napięcie znamionowe: 690V AC
Prąd znamionowy: 16A

CESI 12 ATEX 017 X

SKX 15/11-11 - Control gear Ammeter + pushbuttons START/ STOP

II 2G Ex de IIC T6 Gb
II 2D Ex t IIIC T80°C Db

Ambient temp.: -20°C ≤ Ta ≤ +50°C
Cable gland: 1xM25
Cable diameter: ø6-15 mm
IP: 66
Rated voltage: 690V AC
Rated current: 16A

CESI 12 ATEX 017 X

© Copyright ATM Lighting sp. z o.o. All rights reserved.
Technical modification reserved without prior notice.

www.atmlighting.pl
office@atmlighting.pl

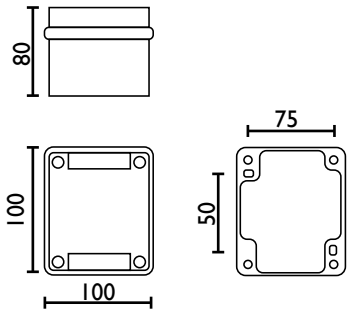

SKX 12/1 - Sygnalizator świetlny

II 2G Ex de IIC T6 Gb
II 2D Ex t IIIC T80°C Db

Temp. otoczenia: -20°C ≤ Ta ≤ +50°C
Dławnica: 1xM25
Średnica przewodu: ø6-15 mm
IP: 66
Napięcie znamionowe: 690V AC
Prąd znamionowy: 16A

CESI 12 ATEX 017 X

SKX 12/1 - Signal lamp

II 2G Ex de IIC T6 Gb
II 2D Ex t IIIC T80°C Db

Ambient temp.: -20°C ≤ Ta ≤ +50°C
Cable gland: 1xM25
Cable diameter: ø6-15 mm
IP: 66
Rated voltage: 690V AC
Rated current: 16A

CESI 12 ATEX 017 X

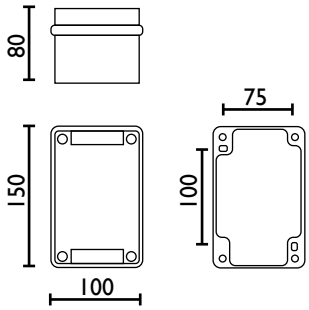

SKX 13/1 - Kaseta sterownicza Przyciski START/STOP

II 2G Ex de IIC T6 Gb
II 2D Ex t IIIC T80°C Db

Temp. otoczenia: -20°C ≤ Ta ≤ +50°C
Dławnica: 1xM25
Średnica przewodu: ø6-15 mm
IP: 66
Napięcie znamionowe: 690V AC
Prąd znamionowy: 16A

CESI 12 ATEX 017 X

SKX 13/1 - Control gear Pushbuttons START/STOP

II 2G Ex de IIC T6 Gb
II 2D Ex t IIIC T80°C Db

Ambient temp.: -20°C ≤ Ta ≤ +50°C
Cable gland: 1xM25
Cable diameter: ø6-15 mm
IP: 66
Rated voltage: 690V AC
Rated current: 16A

CESI 12 ATEX 017 X

© Copyright ATM Lighting sp. z o.o. Wszystkie prawa zastrzeżone.
Firma ATM Lighting sp. z o.o. zastrzega możliwość wprowadzenia zmian bez uprzedniego informowania.

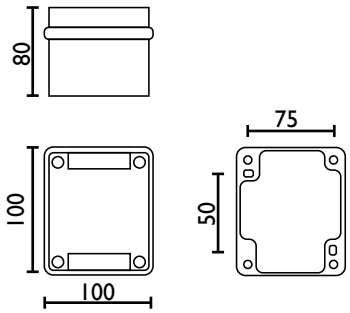

SKX 12/33 - przycisk

II 2G Ex de IIC T6 Gb
II 2D Ex t IIIC T80°C Db

Temp. otoczenia: -20°C ≤ Ta ≤ +50°C
Dławnica: 1xM25
Średnica przewodu: ø6-15 mm
IP: 66
Napięcie znamionowe: 690V AC
Prąd znamionowy: 16A

CESI 12 ATEX 017 X

SKX 12/33 - pushbutton

II 2G Ex de IIC T6 Gb
II 2D Ex t IIIC T80°C Db

Ambient temp.: -20°C ≤ Ta ≤ +50°C
Cable gland: 1xM25
Cable diameter: ø6-15 mm
IP: 66
Rated voltage: 690V AC
Rated current: 16A

CESI 12 ATEX 017 X

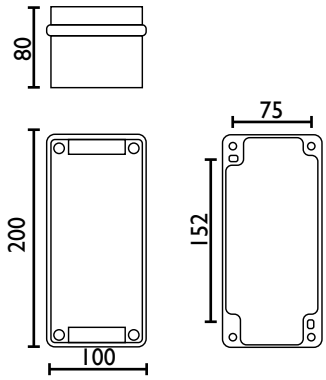

SKX 14/1 - Kaseta sterownicza
Przyciski START/STOP oraz lampka

II 2G Ex de IIC T6 Gb
II 2D Ex t IIIC T80°C Db

Temp. otoczenia: -20°C ≤ Ta ≤ +50°C
Dławnica: 1xM25
Średnica przewodu: ø6-15 mm
IP: 66
Napięcie znamionowe: 690V AC
Prąd znamionowy: 16A

CESI 12 ATEX 017 X

SKX 14/1 - Control gear
Pushbuttons START/STOP and lamp

II 2G Ex de IIC T6 Gb
II 2D Ex t IIIC T80°C Db

Ambient temp.: -20°C ≤ Ta ≤ +50°C
Cable gland: 1xM25
Cable diameter: ø6-15 mm
IP: 66
Rated voltage: 690V AC
Rated current: 16A

CESI 12 ATEX 017 X

© Copyright ATM Lighting sp. z o.o. All rights reserved.
Technical modification reserved without prior notice.

www.atmlighting.pl
office@atmlighting.pl

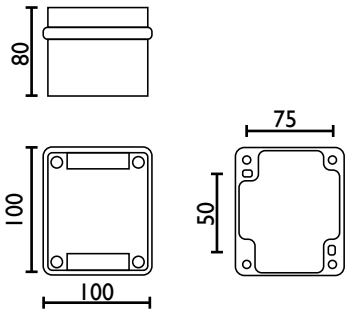

SKX 12/34 - Przycisk bezpieczeństwa

II 2G Ex de IIC T6 Gb
II 2D Ex t IIIC T80°C Db

Temp. otoczenia: -20°C ≤ Ta ≤ +50°C
Dławnica: 1xM25
Średnica przewodu: ø6-15 mm
IP: 66
Napięcie znamionowe: 690V AC
Prąd znamionowy: 16A

CESI 12 ATEX 017 X

SKX 12/34 - Safety pushbutton

II 2G Ex de IIC T6 Gb
II 2D Ex t IIIC T80°C Db

Ambient temp.: -20°C ≤ Ta ≤ +50°C
Cable gland: 1xM25
Cable diameter: ø6-15 mm
IP: 66
Rated voltage: 690V AC
Rated current: 16A

CESI 12 ATEX 017 X

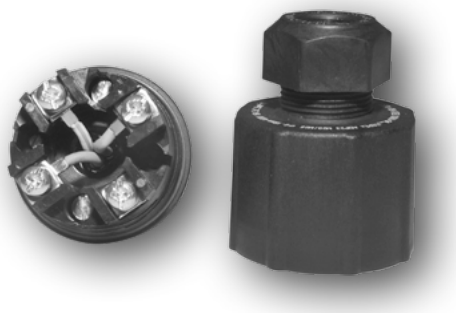

ADP 2 - Adapter Ex

II 2G Ex de IIC
II 2D Ex tD A21 IP66

Temp. otoczenia: -20°C ≤ Ta ≤ +60°C
Dławnica: 1xM25
Średnica przewodu: ø6-10 mm
(ø9-15 mm – bez wew. pierścienia uszcz.)
Napięcie znamionowe: 400V AC
Prąd znamionowy: 16A

CESI 09 ATEX 068U

ADP 2 - Ex adapter

II 2G Ex de IIC
II 2D Ex tD A21 IP66C

Ambient temp.: -20°C ≤ Ta ≤ +60°C
Cable gland: 1xM25
Cable diameter: ø6-10 mm
(ø9-15 mm – without internal seal ring)
Rated voltage: 400V AC
Rated current: 16A

CESI 09 ATEX 068U

© Copyright ATM Lighting sp. z o.o. Wszystkie prawa zastrzeżone.
Firma ATM Lighting sp. z o.o. zastrzega możliwość wprowadzenia zmian bez uprzedniego informowania.

II 2G Ex e II
II 2D Ex tD A21 IP68

Dławnice Ex // Ex cable glands

Typ Type	Gwint Thread	Materiał Material	Śr. przew. Cable diam.	Certyfikat Certificate
ESKE-e 20	M20x1,5	poliamide	6-13mm	PTB 05 ATEX 1068 X
ESKE-e 25	M25x1,5	poliamide	7-17mm	PTB 05 ATEX 1068 X
EMSKE 20	M20x1,5	metal	6-13mm	PTB 04 ATEX 1112 X
EMSKE 25	M25x1,5	metal	10-17mm	PTB 04 ATEX 1112 X

Zaślepki Ex // Ex plugs

Typ Type	Gwint Thread	Materiał Material	Certyfikat Certificate
EX-EVSG 20	M20x1,5	poliamide	PTB 06 ATEX 1032 X
EX-EVSG 25	M25x1,5	poliamide	PTB 06 ATEX 1032 X
EX-EMVS 20	M20x1,5	metal	PTB 05 ATEX 1106 X
EX-EMVS 25	M25x1,5	metal	PTB 05 ATEX 1106 X

Istnieje możliwość zmiany konfiguracji kaset sterowniczych i przycisków. W celu uzyskania dodatkowych informacji prosimy o kontakt.

There is a possibility of reconfiguration of control gear and pushbuttons. For additional information please contact us.

© Copyright ATM Lighting sp. z o.o. All rights reserved.
Technical modification reserved without prior notice.

www.atmlighting.pl
office@atmlighting.pl

GGCD 01/...

II 2G Ex de [ib] mb IIC T5 Gb

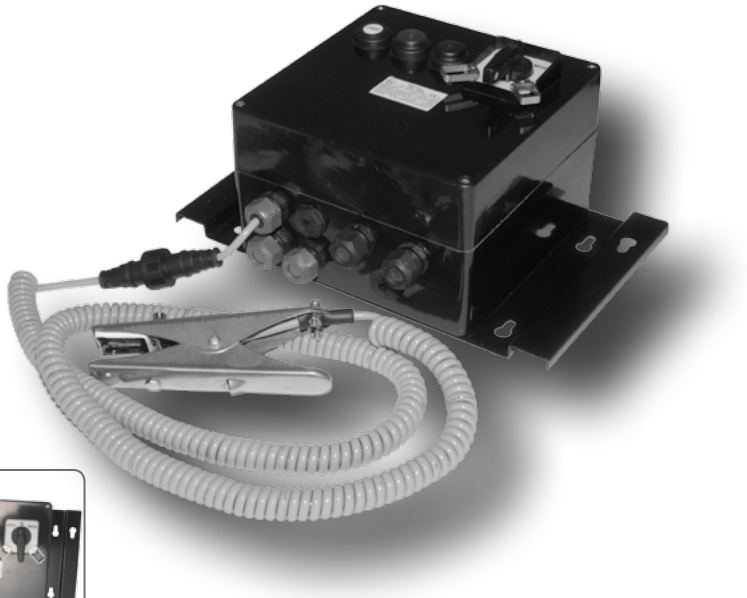

Urządzenie uziemiające i kontroli uziemienia

Temp. otoczenia: -20°C ≤ Ta ≤ +50°C
Wpusty kablowe: 6xM25
IP: 66
IK: 08
Klasa ochronności: I
Napięcie znamionowe: 230V 50Hz
Prąd znamionowy: 50mA
Mocowanie: przy użyciu 4 śrub poprzez otwory Ø6mm położone na wierzchołkach prostokąta o bokach 200x235mm

CESI 11 ATEX 041

Przeciwwybuchowe urządzenie uziemiające i kontroli uziemienia GGCD-01/.. przeznaczone do całkowitego usuwania ładunku elektrostatycznego mogącego się pojawić w trakcie napełniania lub opróżniania zbiorników (cysterny, wagony z cysternami, beczki). System zapewnia zachowanie warunków umożliwiających rozpoczęcie procesu tylko gdy zapewniona jest ciągłość rezystancji pętli kontrolnej i szczęk zacisku uziemiającego.

Grounding and grounding control device

Ambient temperature: -20°C ≤ Ta ≤ +50°C
Cable entries: 6xM25
IP: 66
IK: 08
Protection class: I
Rated voltage: 230V 50Hz
Rated current: 50mA
Mounitng: with use of 4 screws through the hounsing holes Ø6mm at the corners of rectangle 200x235mm

CESI 11 ATEX 041

Explosion protected grounging and grounding control type GGCD-01/.., intended for the permanent removal of electrostatic charge that may occur during filling or emptying tanks (road trucks, railcar tanks, barrels). The sysem provides the conditions for starting the production process only if the insured continuity control loop resistance and jaw of clamp grounding.

TEP Ex

ATM lighting

© Copyright ATM Lighting sp. z o.o. Wszystkie prawa zastrzeżone.
Firma ATM Lighting sp. z o.o. zastrzega możliwość wprowadzenia zmian bez uprzedniego informowania.

WYMIARY // DIMENSIONS

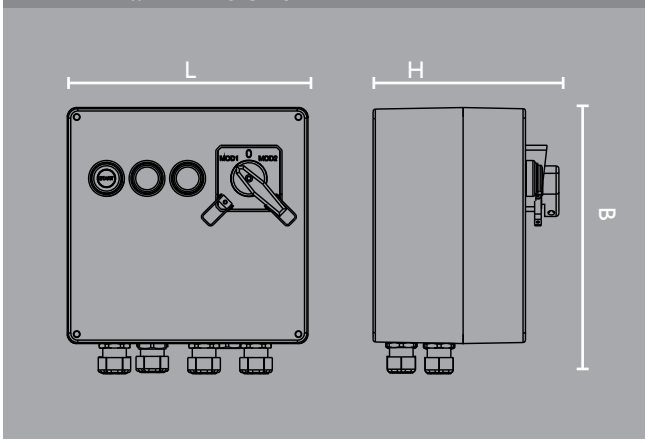

TYP // TYPE	L	B	H
GGCD-01/..	255	280	190

DOSTĘPNE KONFIGURACJE // AVAILABLE OPTIONS

TYP // TYPE	OPIS // DESCRIPTION
GGCD-01/K1	Urządzenie z 1 zaciskiem K1 z kablem o długości 10m. Device with one clamp K1 with 10m spiral cable.
GGCD-01/K2	Urządzenie z 2 zaciskiami K2 z kablami o długości 20m. Device with two clamps K1 with 20m spiral cable.

AKCESORIA // ACCESORIES

Przedłużacz - 20m z wtykiem do podłączenia do GGCD //
Cable reel - 20m with plugs for connection to GGCD

Dławnice metalowe do kabli zbrojonych Ex e II // Metal cable glands for armoured cable EX e II

System monitoringu zdalnego // Remote monitoring system

ZASTOSOWANIA // APPLICATION

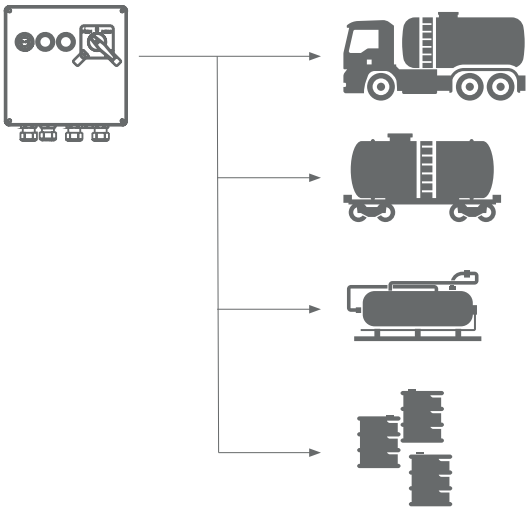

© Copyright ATM Lighting sp. z o.o. All rights reserved.
Technical modification reserved without prior notice.

www.atmlighting.pl
office@atmlighting.pl

OPRAWY WANDALOODPORNE, INFRASTRUKTURA KOLEJOWA I TUNELE

VANDALPROOF LIGHT FITTINGS, RAILWAY FACILITIES AND UNDERPASSES

INV320

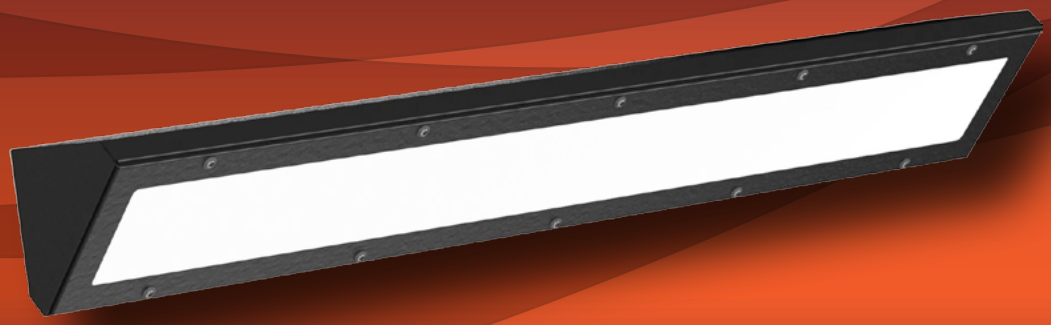

DANE TECHNICZNE:
Typ źródła światła: T8, T5
Klasa ochronności: I lub II
Stopień ochrony: IP 65
Współczynnik mocy: ≥ 0,95
Temp. otoczenia: od -25°C do +50°C
IK: 10+

BUDOWA:
Korpus: blacha nierdzewna malowana proszkowo
Klosz: poliwęglan
Płyta montażowa: ocynkowana blacha stalowa malowana proszkowo

MOCOWANIE:
Oprawa przeznaczona do mocowania bezpośrednio do ściany.

ZASILANIE:
Zaciski przyłączeniowe: 4 mm^2

CERTYFIKATY:
CNBOP, dopuszczenie PKP PLK, akredytowane badania >IK10 (IK10+)

CNBOP

TECHNICAL DATA:
Light source type: T8, T5
Protection class: I or II
Protection degree: IP 65
Power factor: ≥ 0,95
Ambient temp.: from -25°C to +50°C
IK: 10+

CONSTRUCTION:
Housing: powder painted stainless steel sheet
Diffuser: polycarbonate
Mounting plate: galvanized steel sheet, powder painted

MOUNTING:
Luminaire for direct installation on wall.

CONNECTION:
Terminal block: 4 mm^2

CERTYFICATES:
CNBOP, PKP PLK approval, accredited >IK10 (IK10+) impact tests

2.01

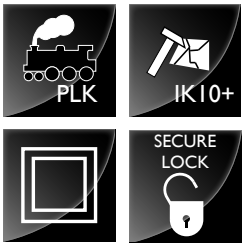

ATM lighting

© Copyright ATM Lighting sp. z o.o. Wszystkie prawa zastrzeżone.
Firma ATM Lighting sp. z o.o. zastrzega możliwość wprowadzenia zmian bez uprzedniego informowania.

WYMIARY // DIMENSIONS

TYP // TYPE	L	H	B
INV320 - 18/14/24	755	170	170
INV320 - 36/28/54	1365	170	170
INV320 - 58/35/49/80	1665	170	170

OPRAWY WANDALOODPORNE
INFRASTRUKTURA KOLEJOWA I TUNELE
VANDALPROOF LIGHT FITTINGS
RAILWAY FACILITIES AND UNDERPASSES

DOSTĘPNE KONFIGURACJE // AVAILABLE OPTIONS

I N V 3 2 0 — [ ] [ ] [ ] — 3 5 E — 3 3 — I I P C I — NIRO — PC

1	18
2	36
	58
	14
	24
	28
	35
	49
	54

18/36/58 - świetlówka T8, trzonek G13 // T8 fluorescent lamp, G13 lampholder
14/24/28/35/49/54- świetlówka T5, trzonek G5 // T5 fluorescent lamp, G5 lampholder

DODATKOWE INFORMACJE // ADDITIONAL INFORMATION

Oprawa przeznaczona do instalacji w tunelach i przejściach podziemnych. Dzięki solidnej i zwartej konstrukcji zapewniona została wysoka odporność na uszkodzenia mechaniczne. Do demontażu oprawy wymagane są specjalne narzędzia, co uniemożliwia dostęp osobom niepowołanym.

Light fitting suitable to use in tunnels and underground pedestrian aisles. Thanks to it solid and robust construction high mechanical shock resistance is preserved. Special tool is required for uninstallation of light fitting to prevent access to it.

© Copyright ATM Lighting sp. z o.o. All rights reserved.
Technical modification reserved without prior notice.

www.atmlighting.pl
office@atmlighting.pl

INV320-..-SF

DANE TECHNICZNE:

Typ źródła światła: T8,T5
Klasa ochronności: I lub II
Stopień ochrony: IP 65
Współczynnik mocy: ≥ 0,95
Temp. otoczenia: od -25°C do +50°C
IK: 10+

BUDOWA:

Korpus: blacha nierdzewna malowana proszkowo
Klosz: poliwęglan
Płyta montażowa: ocynkowana blacha stalowa malowana proszkowo

MOCOWANIE:

Oprawa przeznaczona do mocowania bezpośrednio do ściany lub sufitu.

ZASILANIE:

Zaciski przyłączeniowe: 4 mm^2

CERTYFIKATY:

CNBOP, dopuszczenie PKP PLK, akredytowane badania >IK10 (IK10+)

CNBOP

TECHNICAL DATA:

Light source type: T8,T5
Protection class: I or II
Protection degree: IP 65
Power factor: ≥ 0,95
Ambient temp.: from -25°C to +50°C
IK: 10+

CONSTRUCTION:

Housing: powder painted stainless steel sheet
Diffuser: polycarbonate
Mounting plate: galvanized steel sheet, powder painted

MOUNTING:

Luminaire for direct installation on wall or ceiling

CONNECTION:

Terminal block: 4 mm^2

CERTYFICATES:

CNBOP, PKP PLK approval, accredited >IK10 (IK10+) impact tests

2.03

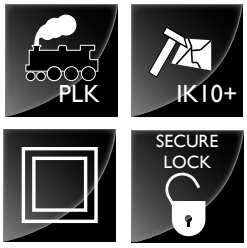

ATM lighting

© Copyright ATM Lighting sp. z o.o. Wszystkie prawa zastrzeżone.
Firma ATM Lighting sp. z o.o. zastrzega możliwość wprowadzenia zmian bez uprzedniego informowania.

WYMIARY // DIMENSIONS

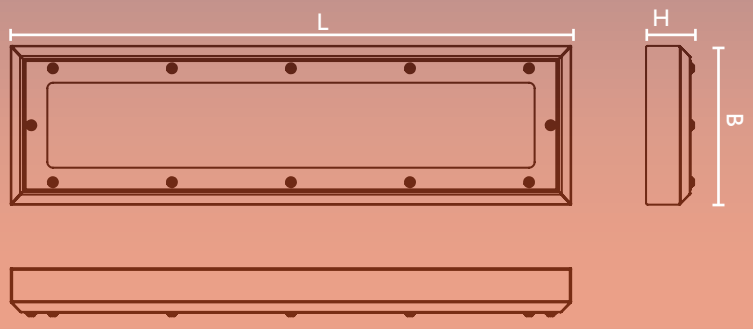

TYP // TYPE	L	H	B
INV320-..-SF 18/14/24	760	110	280
INV320-..-SF 36/28/54	1370	110	280
INV320-..-SF 58/35/49/80	1670	110	280

OPRAWY WANDALOODPORNE
INFRASTRUKTURA KOLEJOWA I TUNELE
VANDALPROOF LIGHT FITTINGS
RAILWAY FACILITIES AND UNDERPASSES

DOSTĘPNE KONFIGURACJE // AVAILABLE OPTIONS

I N V 3 2 0 — [ ] [ ] [ ] — 3 5 E — 3 3 — I I P C I — NIRO — PC — SF

— RC

1	18
2	36
	58
	14
	24
	28
	35
	49
	54
	80

18/36/58 - świetlówka T8, trzonek G13 // T8 fluorescent lamp, G13 lampholder
14/24/28/35/49/54/80 - świetlówka T5, trzonek G5 // T5 fluorescent lamp, G5 lampholder

RC - wersja wpuszczana, dopasowywana o specjalnych wymagań klienta // recessed version, designed according to client's special requirements

DODATKOWE INFORMACJE // ADDITIONAL INFORMATION

Oprawa przeznaczona do instalacji w tunelach i przejściach podziemnych. Dzięki solidnej i zwartej konstrukcji zapewniona została wysoka odporność na uszkodzenia mechaniczne. Do demontażu oprawy wymagane są specjalne narzędzia w celu uniemożliwienia dostępu osobom niepowołanym.

Light fitting suitable to use in tunnels and underground pedestrian aisles. Thanks to solid and robust construction high mechanical shock resistance is preserved. Special tool is required for uninstallation of light fitting to prevent access.

© Copyright ATM Lighting sp. z o.o. All rights reserved.
Technical modification reserved without prior notice.

www.atmlighting.pl
office@atmlighting.pl

INS230

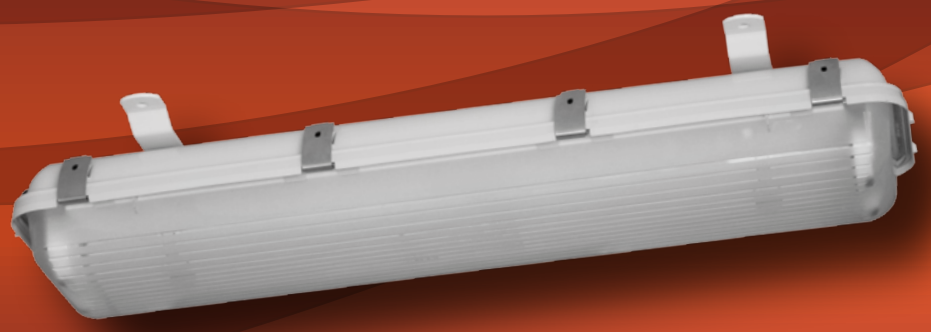

DANE TECHNICZNE:

Typ źródła światła: T8,T5
Trzonek źródła światła: G13,G5
Klasa ochronności: I lub II
Stopień ochrony: IP 66, IP 67
Współczynnik mocy: ≥ 0,95
Temp. otoczenia: od -25°C do +50°C

BUDOWA:

Korpus: poliwęglan stabilizowany UV
Klosz: poliwęglan stabilizowany UV
Płyta montażowa: ocynkowana blacha stalowa malowana proszkowo
Klamry: blacha nierdzewna
Odbłyśnik: polerowane aluminium

MOCOWANIE:

Oprawa przeznaczona do mocowania bezpośrednio na suficie, ścianie za pomocą zestawu śrubunkowego

ZASILANIE:

Zaciski przyłączeniowe: 4 mm^2

TECHNICAL DATA:

Light source type: T8,T5
Lampholder: G13, G5
Protection class: I or II
Protection degree: IP 66, IP 67
Power factor: ≥ 0,95
Ambient temp.: from -25°C to +50°C

CONSTRUCTION:

Housing: polycarbonate UV stabilized
Diffuser: polycarbonate UV stabilized
Mounting plate: galvanized steel sheet, powder painted
Clamps: stainless steel
Reflector: polished aluminium

MOUNTING:

Luminaire for direct installation on ceiling or wall with use of bolt kit

CONNECTION:

Terminal block: 4 mm^2

2.05

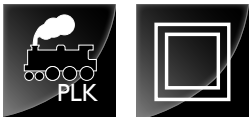

ATM lighting

© Copyright ATM Lighting sp. z o.o. Wszystkie prawa zastrzeżone.
Firma ATM Lighting sp. z o.o. zastrzega możliwość wprowadzenia zmian bez uprzedniego informowania.

WYMIARY // DIMENSIONS

TYP // TYPE	L	L1	B	H
INS230- x18/x14/x24	673	450	168	109
INS230- x36/x21/x28/x54	1283	660	168	109
INS230- x58/x35/x49/x80	1583	900	168	109

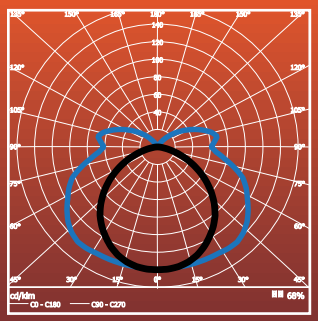

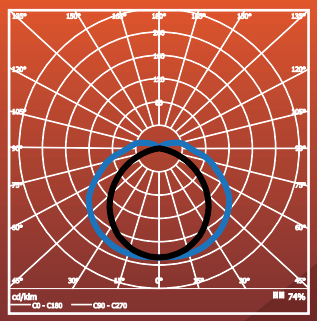

OPRAWY WANDALOODPORNE
INFRASTRUKTURA KOLEJOWA I TUNELE

VANDALPROOF LIGHT FITTINGS
RAILWAY FACILITIES AND UNDERPASSES

DOSTĘPNE KONFIGURACJE // AVAILABLE OPTIONS

INS230 — ___ — ___ — __ — ____ — ___ — ___ — ___

1	18	1	1	E	30	10	M	20	PC	PC	AR
2	36	2	2	M	33	11	P			PM	
	58	3	3		50	20				PT	
	14		4		55	21					
	24		5			22					
	28										
	35										
	49										
	54										
	80										

PT - PMMA, gładka faktura // PMMA clear
PM - "mrożony" PMMA // PMMA cristal

AKCESORIA // ACCESSORIES

AMO1	AMO2	AMO3	AMO4	AMO5

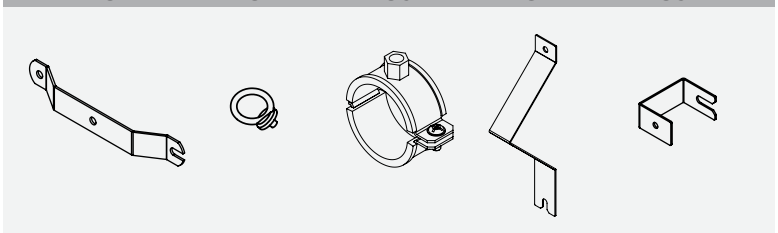

© Copyright ATM Lighting sp. z o.o. All rights reserved.
Technical modification reserved without prior notice.

www.atmlighting.pl
office@atmlighting.pl

INS340

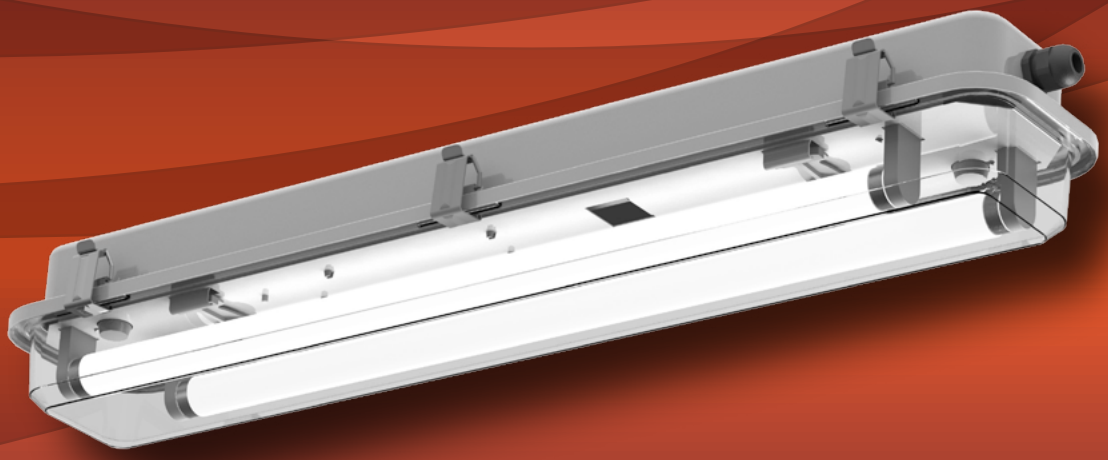

DANE TECHNICZNE:

Typ źródła światła: T8, T5
Trzonek źródła światła: G13, G5
Klasa ochronności: I lub II
Stopień ochrony: IP 66, IP 67
Współczynnik mocy: ≥ 0,85
Temp. otoczenia: od -25°C do +50°C
Współczynnik udarności: IK10

BUDOWA:

Korpus: ocynkowana blacha stalowa malowana proszkowo
Klosz: poliwęglan stabilizowany UV
Płyta montażowa: ocynkowana blacha stalowa malowana proszkowo

MOCOWANIE:

Oprawa przeznaczona do mocowania bezpośrednio na suficie, ścianie lub do zawieszenia

ZASILANIE:

Zaciski przyłączeniowe: 4mm^2

TECHNICAL DATA:

Light source type: T8, T5
Lampholder: G13, G5
Protection class: I or II
Protection degree: IP 66, IP 67
Power factor: ≥ 0,85
Ambient temperature: from -25°C to +50°C
Impact value: IK10

CONSTRUCTION:

Housing: galvanized steel sheet, powder painted
Diffuser: polycarbonate UV stabilized
Mounting plate: galvanized steel sheet, powder painted

MOUNTING:

Luminaire for direct installation on ceiling, wall or suspending.

CONNECTION:

Terminal block: 4mm^2

2.07

ATM lighting

© Copyright ATM Lighting sp. z o.o. Wszystkie prawa zastrzeżone.
Firma ATM Lighting sp. z o.o. zastrzega możliwość wprowadzenia zmian bez uprzedniego informowania.

WYMIARY // DIMENSIONS

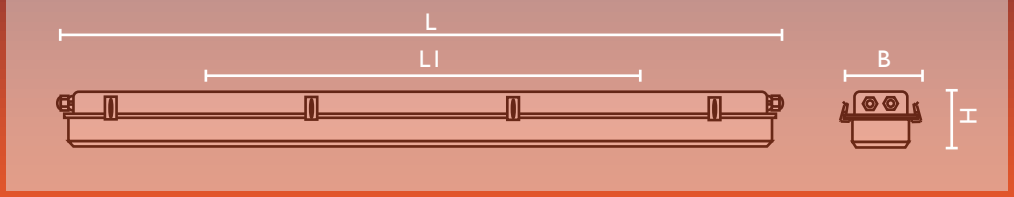

TYP // TYPE	L	L1	H	B
INS340- x18/x14/x24	730	430	114	153
INS340- x36/x21/x28/x39/x54	1340	950	114	153

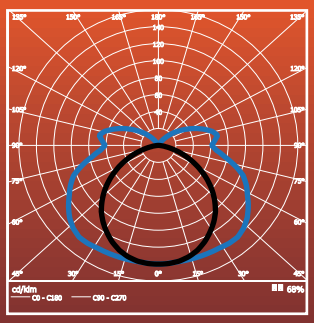

OPRAWY WANDALOODPORNE, INFRASTRUKTURA KOLEJOWA I TUNELE
VANDALPROOF LIGHT FITTINGS, RAILWAY FACILITIES AND UNDERPASSES

DOSTĘPNE KONFIGURACJE // AVAILABLE OPTIONS

INS340 — [ ][ ][ ] — [ ][ ][ ] — [ ][ ] — [ ][ ][ ][ ][ ] — [ ] — PC

1	18	1	1	E	30	10	M	20	GS
2	36	2	2	M	33	11	P	25	NIRO
	14	3	3		50	20	S		
	21		4		55	21			
	24		5			22			
	28					40			
	39								
	54								

18/36 - świetlówka T8, trzonek G13 // T8 fluorescent lamp, G13 lampholder
14/24/28/35/49/54 - świetlówka T5, trzonek G5 // T5 fluorescent lamp, G5 lampholder

AKCESORIA // ACCESSORIES

AMO1	AMO2	AMO3	AMO4	AMO5

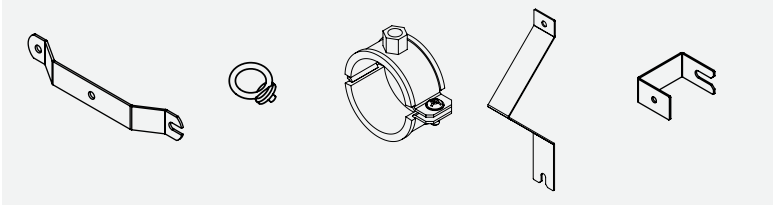

© Copyright ATM Lighting sp. z o.o. All rights reserved.
Technical modification reserved without prior notice.

www.atmlighting.pl
office@atmlighting.pl

INV360

DANE TECHNICZNE:

Typ źródła światła: TC-D, A
Trzonek źródła światła: G24d-2, G24d-3, E27
Klasa ochronności: I lub II
Stopień ochrony: IP 67
Współczynnik mocy: ≥ 0,85
Temp. otoczenia: od -25°C do +50°C
IK: 10+

BUDOWA:

Korpus: tłoczona blacha nierdzewna malowana proszkowo
Klosz: PC opal
Płyta montażowa: nierdzewna blacha stalowa malowana proszkowo

MOCOWANIE:

Oprawa przeznaczona do mocowania bezpośrednio na suficie lub ścianie

ZASILANIE:

Zaciski przyłączeniowe: 3x4 mm^2

Oprawa

TECHNICAL DATA:

Light source type: TC-D, A
Lampholder: G24d-2, G24d-3, E27
Protection class: I or II
Protection degree: IP 67
Power factor: ≥ 0,85
Ambient temperature: from -25°C to +50°C
IK: 10+

CONSTRUCTION:

Housing: pressed stainless steel sheet, powder painted
Diffuser: PC opal
Mounting plate: stainless steel sheet, powder painted

MOUNTING:

Luminaire for direct installation on ceiling or wall

CONNECTION:

Terminal block: 3x4 mm^2

2.09

ATM lighting

© Copyright ATM Lighting sp. z o.o. Wszystkie prawa zastrzeżone.
Firma ATM Lighting sp. z o.o. zastrzega możliwość wprowadzenia zmian bez uprzedniego informowania.

WYMIARY // DIMENSIONS

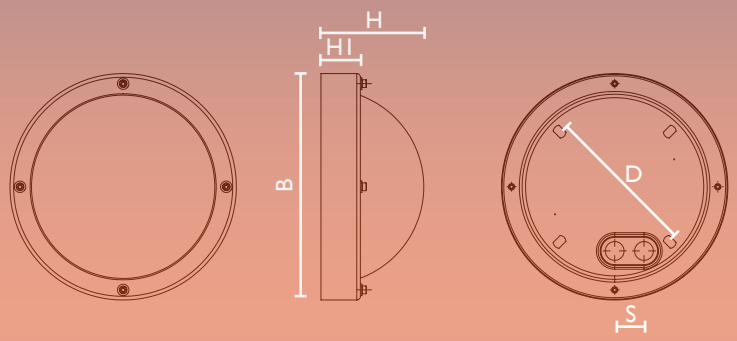

TYP // TYPE	H	H1	B	S	D
INV360	105	46	247	32	170

OPRAWY WANDALOODPORNE
INFRASTRUKTURA KOLEJOWA I TUNELE

VANDALPROOF LIGHT FITTINGS
RAILWAY FACILITIES AND UNDERPASSES

DOSTĘPNE KONFIGURACJE // AVAILABLE OPTIONS

INV360 — I [ ] [ ] — 35E — 30 — [ ] [ ] [ ] 20 — NIRO — PC

18	10 M
26	11 P
60	

18 - świetlówka TC-D, trzonek G24q-2 // TC-D lamp, G24d-2 lampholder
26 - świetlówka TC-D, trzonek G24q-3 // TC-D lamp, G24d-3 lampholder
60 - żarówka, trzonek E27 // light bulb, E27 lampholder

DODATKOWE INFORMACJE // ADDITIONAL INFORMATION

Oprawa przeznaczona do instalacji w tunelach i przejściach podziemnych. Dzięki solidnej i zwartej konstrukcji zapewniona została wysoką odporność na uszkodzenia mechaniczne. Do demontażu oprawy wymagane są specjalne narzędzia do uniemożliwia dostęp osobą niepowołanym.

Light fitting suitable to use in tunnels and underground pedestrian aisles. Thanks to it solid and robust construction high mechanical shock resistance is preserved. Special tool is required for uninstallation of light fitting to prevent access to it.

© Copyright ATM Lighting sp. z o.o. All rights reserved.
Technical modification reserved without prior notice.

www.atmlighting.pl
office@atmlighting.pl

ZAKŁADY PRODUKCYJNE I HALE MAGAZYNOWE

FACTORIES AND WAREHOUSES

INS230

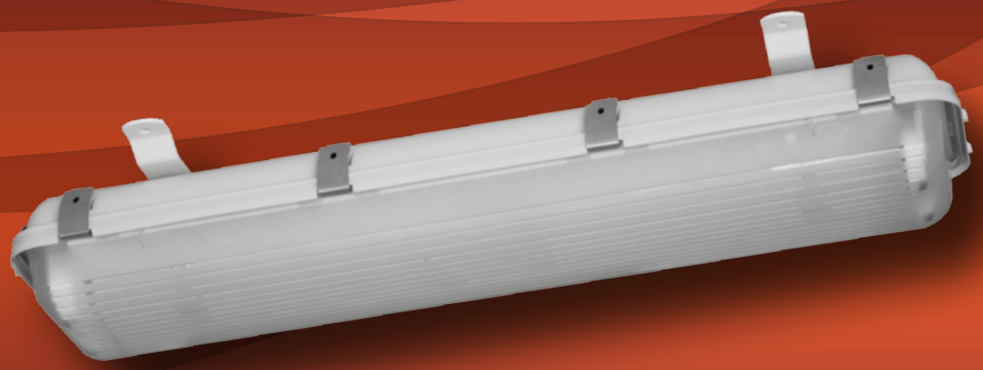

DANE TECHNICZNE:

Typ źródła światła: T8, T5
Trzonek źródła światła: G13, G5
Klasa ochronności: I
Stopień ochrony: IP 66, IP 67
Współczynnik mocy: ≥ 0,95
Temp. otoczenia: od -25°C do +50°C

BUDOWA:

Korpus: poliwęglan stabilizowany UV
Klosz: poliwęglan stabilizowany UV
Płyta montażowa: ocynkowana blacha stalowa malowana proszkowo
Klamry: blacha nierdzewna
Odbłyśnik: polerowane aluminium typu ALANOD MIRO 4

MOCOWANIE:

Oprawa przeznaczona do mocowania bezpośrednio na suficie, ścianie za pomocą otworów montażowych lub dodatkowych wsporników.

ZASILANIE:

Zaciski przyłączeniowe: 3x4 mm^2

TECHNICAL DATA:

Light source type: T8, T5
Lampholder: G13, G5
Protection class: I
Protection degree: IP 67, IP 66
Power factor: ≥ 0,95
Ambient temp.: from -25°C to +50°C

CONSTRUCTION:

Housing: polycarbonate UV stabilized
Diffuser: polycarbonate UV stabilized
Mounting plate: galvanized steel sheet, powder painted
Clamps: stainless steel
Reflector: polished aluminium typu ALANOD MIRO 4

MOUNTING:

Luminaire for direct ceiling or wall installation with use of mounting holes or additional mountintgs brackets.

CONNECTION:

Terminal block: 3x4 mm^2

ATM lighting

© Copyright ATM Lighting sp. z o.o. Wszystkie prawa zastrzeżone.
Firma ATM Lighting sp. z o.o. zastrzega możliwość wprowadzenia zmian bez uprzedniego informowania.

WYMIARY // DIMENSIONS

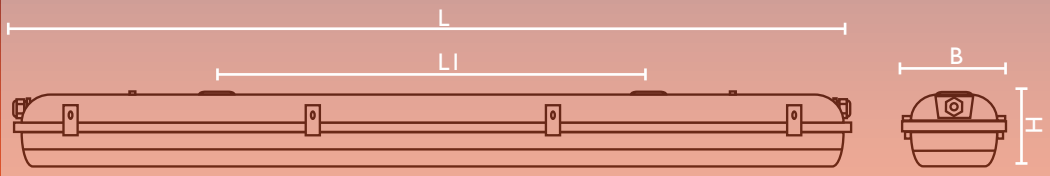

TYP // TYPE	L	L1	B	H
INS230- x18/x14/x24	673	450	168	109
INS230- x36/x21/x28/x54	1283	660	168	109
INS230- x58/x35/x49/x80	1583	900	168	109

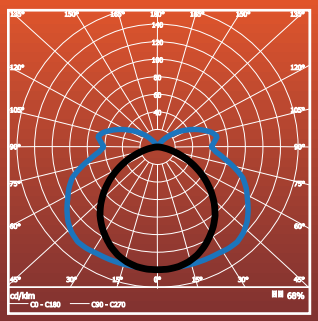

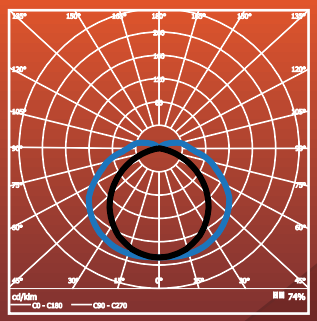

ZAKŁADY PRODUKCYJNE
I HALE MAGAZYNOWE
FACTORIES AND WAREHOUSES

DOSTĘPNE KONFIGURACJE // AVAILABLE OPTIONS

I N S 2 3 0 — ___ — ___ E — ___ — ___ — PC — ___

1	18	1 1	30	10	M	20		PC
2	36	2 5	33	11	P			PM
	58	3	50	20				PT
	14		55	21				
	24			22				
	28							
	35							
	49							
	54							
	80							

PC - obudowa z szarego poliwęglanu // grey polycarbonate housing

PT - PMMA, gładka faktura // PMMA clear
PM - "mrożony" PMMA // PMMA cristal

3.02

AKCESORIA // ACCESSORIES

AMO1	AMO2	AMO3	AMO4	AMO5

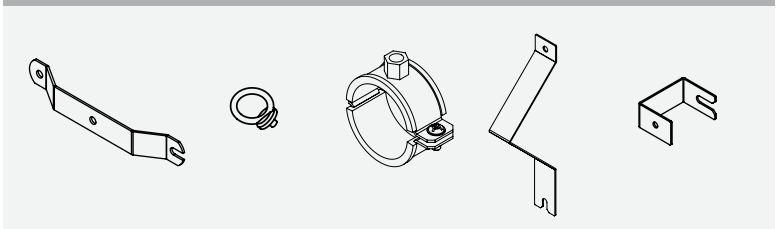

© Copyright ATM Lighting sp. z o.o. All rights reserved.
Technical modification reserved without prior notice.

www.atmlighting.pl
office@atmlighting.pl

INS340

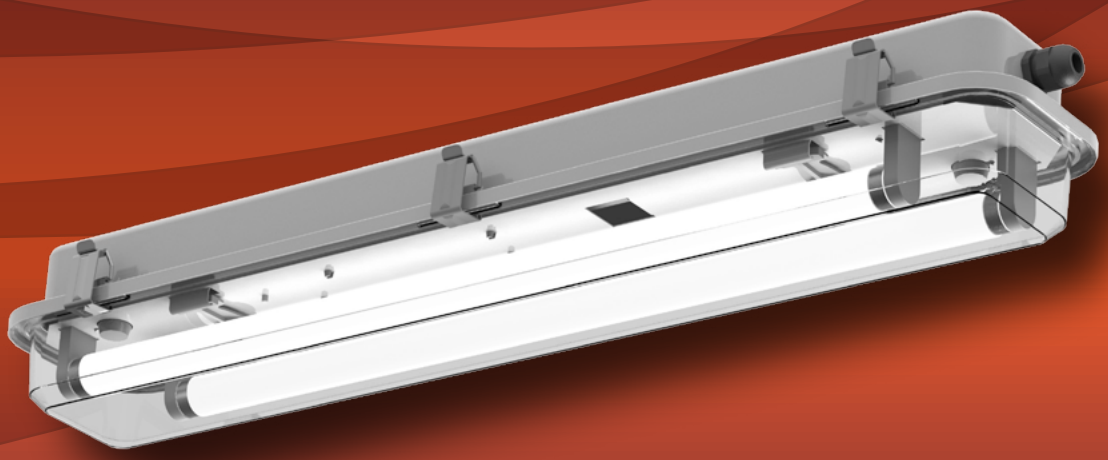

DANE TECHNICZNE:

Typ źródła światła: T8, T5
Trzonek źródła światła: G13, G5
Klasa ochronności: I
Stopień ochrony: IP 66, IP 67
Współczynnik mocy: ≥ 0,85
Temp. otoczenia: od -25°C do +50°C
Współczynnik udarności: IK10

BUDOWA:

Korpus: tłoczona ocynkowana blacha stalowa malowana proszkowo
Klosz: poliwęglan stabilizowany UV
Płyta montażowa: ocynkowana blacha stalowa malowana proszkowo

MOCOWANIE:

Oprawa przeznaczona do mocowania bezpośrednio na suficie, ścianie lub do zawieszenia.

ZASILANIE:

Zaciski przyłączeniowe: 3x4 mm^2

TECHNICAL DATA:

Light source type: T8, T5
Lampholder: G13, G5
Protection class: I
Protection degree: IP 66, IP 67
Power factor: ≥ 0,85
Ambient temperature: from -25°C to +50°C
Impact value: IK10

CONSTRUCTION:

Housing: pressed galvanized steel sheet, powder painted
Diffuser: polycarbonate UV stabilized
Mounting plate: galvanized steel sheet, powder painted

MOUNTING:

Luminaire for direct installation on ceiling, wall or hanging.

ELECTRICAL UNIT:

Terminal block: 3x4 mm^2

ATM lighting

© Copyright ATM Lighting sp. z o.o. Wszystkie prawa zastrzeżone.
Firma ATM Lighting sp. z o.o. zastrzega możliwość wprowadzenia zmian bez uprzedniego informowania.

WYMIARY // DIMENSIONS

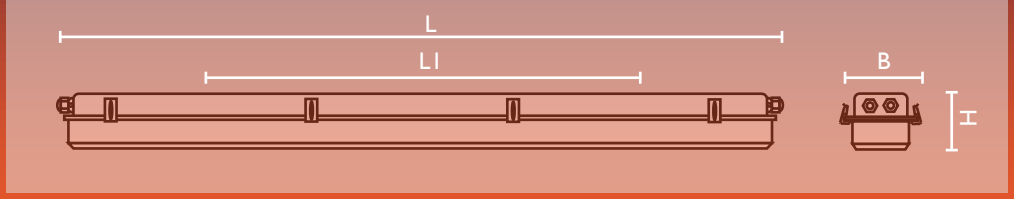

TYP // TYPE	L	L1	H	B
INS340- x18/x14/x24	730	430	114	153
INS340- x36/x21/x28/x39/x54	1340	950	114	153

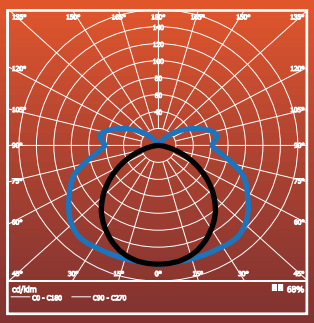

DOSTĘPNE KONFIGURACJE // AVAILABLE OPTIONS

I N S 3 4 0 — ___ — ___ — __ — ___ — ___ — ___ — PC — AR

1	18	1 1 E	30	10 M	20	GS
2	36	2 2 M	33	11 P	25	NIRO
	14	3 3	50	20 S		
	21	4	55	21		
	24	5		22		
	28			40		
	39					
	54					

18/36 - świetlówka T8, trzonek G13 // T8 fluorescent lamp, G13 lampholder
14/24/28/35/49/54 - świetlówka T5, trzonek G5 // T5 fluorescent lamp, G5 lampholder

AR - wersja z dodatkowym odbłyśnikiem aluminiowym // additional aluminium reflector

AKCESORIA // ACCESSORIES

AMO1	AMO2	AMO3	AMO4	AMO5

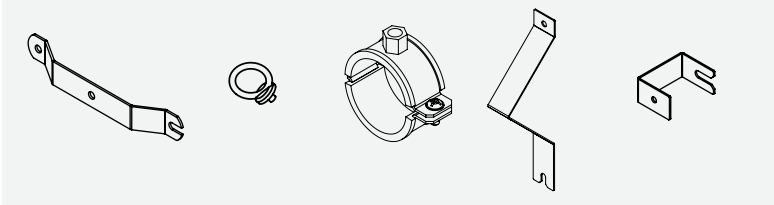

© Copyright ATM Lighting sp. z o.o. All rights reserved.
Technical modification reserved without prior notice.

www.atmlighting.pl
office@atmlighting.pl

INS370

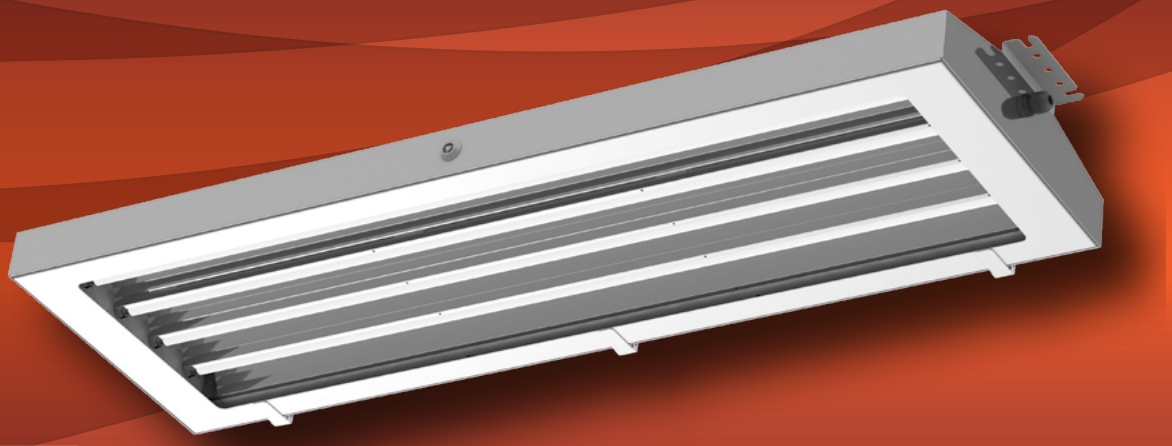

DANE TECHNICZNE:

Typ źródła światła: T8, T5
Trzonek źródła światła: G13, G5
Klasa ochronności: I
Stopień ochrony: IP 65
Współczynnik mocy: ≥ 0,95
Temp. otoczenia: od -25°C do +50°C

BUDOWA:

Korpus: ocynkowana blacha stalowa malowana proszkowo
Klosz: poliwęglan stabilizowany UV
Płyta montażowa: ocynkowana blacha stalowa malowana proszkowo
Odbłyśnik: wysokopolerowane aluminium ALANOD MIRO 4

MOCOWANIE:

Oprawa przeznaczona do mocowania bezpośrednio na suficie, ścianie lub do zawieszenia.

PRZYŁĄCZENIE:

Zaciski przyłączeniowe: 3x4 mm^2

Oprawa wyposażona jest w system centralnego zamykania.

TECHNICAL DATA:

Light source type: T8, T5
Lampholder: G13, G5
Protection class: I
Protection degree: IP 65
Power factor: ≥ 0,95
Ambient temperature: from -25°C to +50°C

CONSTRUCTION:

Housing: galvanized steel sheet, powder painted
Diffuser: polycarbonate, UV stabilized
Mounting plate: galvanized steel sheet, powder painted
Reflector: highly polished aluminium ALANOD MIRO 4

MOUNTING:

Luminaire for direct installation on ceiling, wall or suspending.

CONNECTION:

Terminal block: 3x4 mm^2

Luminaire equipped with central lock system.

3.05

CENTRAL LOCK

ATM lighting

© Copyright ATM Lighting sp. z o.o. Wszystkie prawa zastrzeżone.
Firma ATM Lighting sp. z o.o. zastrzega możliwość wprowadzenia zmian bez uprzedniego informowania.

WYMIARY // DIMENSIONS

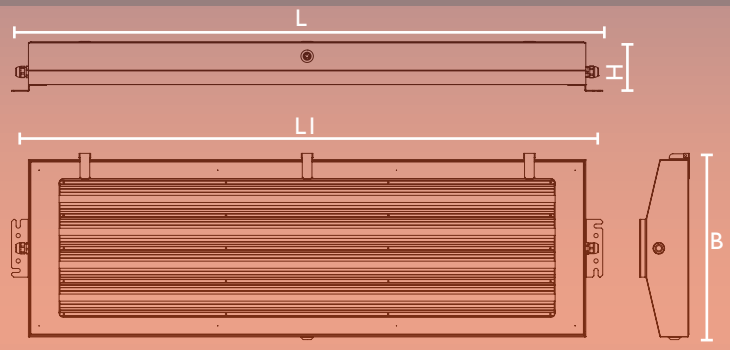

TYP // TYPE	L	L1	B (T5)	B (T8)	H
INS370-218/224	740	700	265	296	111
INS370-236/254	1340	1300	265	296	111
INS370-258/280	1640	1600	265	296	111
INS370-318/424	740	700	413	444	111
INS370-336/454	1340	1300	413	444	111
INS370-358/480	1640	1600	413	444	111

DOSTĘPNE KONFIGURACJE // AVAILABLE OPTIONS

I N S 3 7 0 — [ ] [ ] [ ] — 3 5 E — [ ] [ ] — [ ] [ ] [ ] [ ] [ ] — [ ] — [ ] — [ ]

2	18	30	10	M	20	GS	PC	NB
3	36	33	11	P	25	NIRO	GL	WB
4	54	50	20	RST				
	24	55	21					
	54		22					
	80							

18/36/58 - świetlówka T8, trzonek G13, jedynie wersje 2x i 3x // T8 fluorescent lamp, G13 lampholder, only 2x and 3x versions
24/54/80 - świetlówka T5, trzonek G5 // T5 fluorescent lamp, G5 lampholder

RST - wersja ze złączem wodoodpornym RST // version with RST waterproof socket & plug system

NB - odbłyśnik wąskostrumieniowy // narrow beam reflector
WB - odbłyśnik szerokostrumieniowy // wide beam reflector

AKCESORIA // ACCESSORIES

AMO2	AMO8
	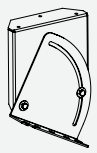

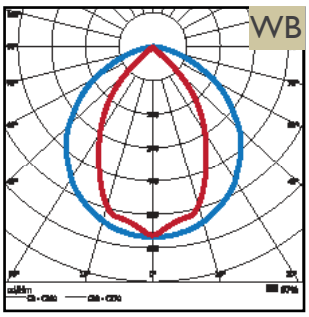

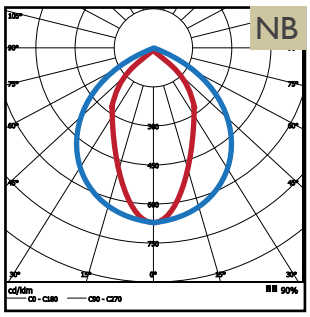

© Copyright ATM Lighting sp. z o.o. All rights reserved.
Technical modification reserved without prior notice.

www.atmlighting.pl
office@atmlighting.pl

INS385

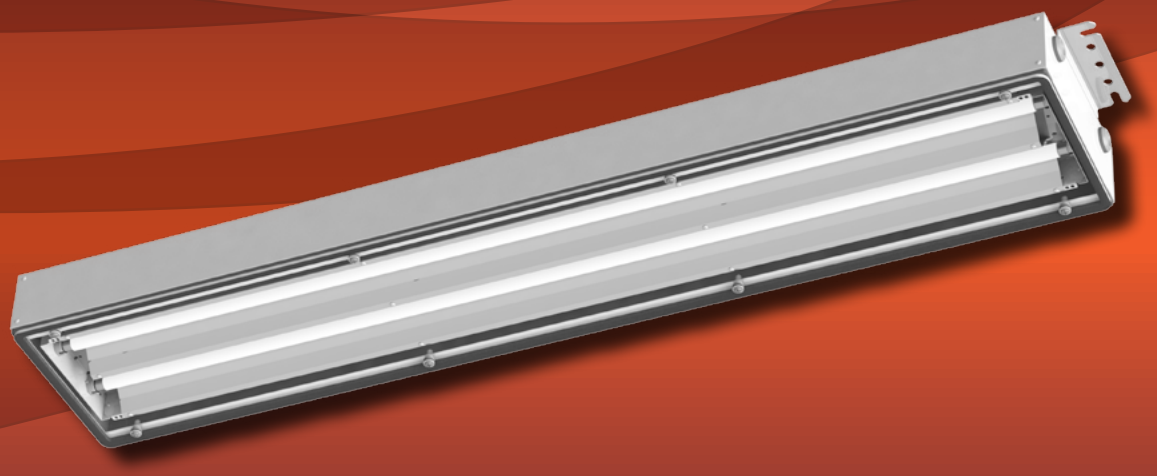

DANE TECHNICZNE:

Typ źródła światła: T5
Trzonek źródła światła: G5
Klasa ochronności: I
Stopień ochrony: IP 54
Współczynnik mocy: ≥ 0,95
Temp. otoczenia: od -25°C do +50°C

BUDOWA:

Korpus: ocynkowana blacha stalowa malowana proszkowo
Klosz: szkło hartowane
Płyta montażowa: ocynkowana blacha stalowa malowana proszkowo
Odbłyśnik: wysokopolerowane aluminium ALANOD MIRO 4

MOCOWANIE:

Oprawa przeznaczona do mocowania bezpośrednio na suficie, ścianie lub do zawieszenia

PRZYŁĄCZENIE:

Zaciski przyłączeniowe: 3x4 mm^2

TECHNICAL DATA:

Light source type: T5
Lampholder: G5
Protection class: I
Protection degree: IP 54
Power factor: ≥ 0,95
Ambient temperature: from -25°C to +50°C

CONSTRUCTION:

Housing: galvanized steel sheet, powder painted
Diffuser: tempered glass
Mounting plate: galvanized steel sheet, powder painted
Reflector: highly polished aluminium ALANOD MIRO 4

MOUNTING:

Luminaire for direct installation on ceiling, wall or suspending.

CONNECTION:

Terminal block: 3x4 mm^2

ATM lighting

© Copyright ATM Lighting sp. z o.o. Wszystkie prawa zastrzeżone.
Firma ATM Lighting sp. z o.o. zastrzega możliwość wprowadzenia zmian bez uprzedniego informowania.

WYMIARY // DIMENSIONS

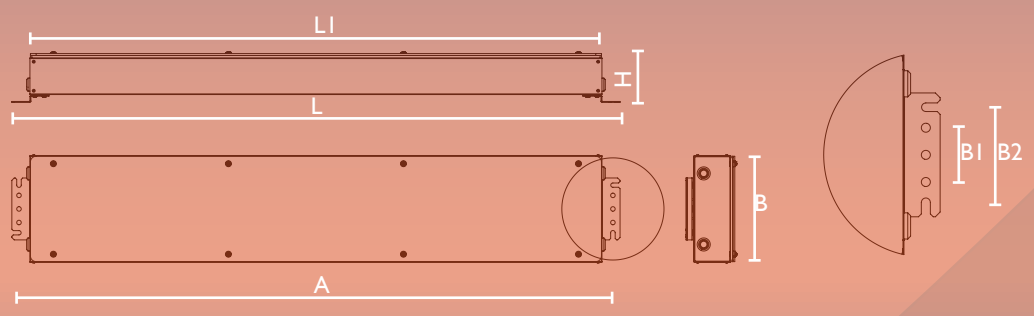

TYP // TYPE	L	L1	A	B	H	B1	B2
INS385-254	1280	1200	1247	225	100	57	100
INS385-280	1580	1500	1547	225	100	57	100

DOSTĘPNE KONFIGURACJE // AVAILABLE OPTIONS

I N S 3 8 5 — 2 ▢ ▢ — 3 5 E — 3 3 — ▢ ▢ P 2 0 — GS — GL — ▢

54		10	NB
80		11	WB

NB - odbłyśnik wąskostrumieniowy // narrow beam reflector
WB - odbłyśnik szerokostrumieniowy // wide beam reflector

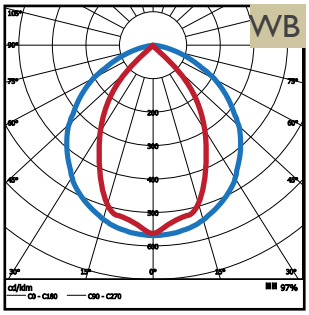

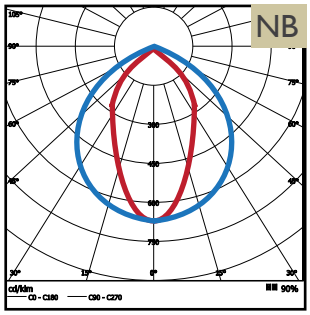

© Copyright ATM Lighting sp. z o.o. All rights reserved.
Technical modification reserved without prior notice.

www.atmlighting.pl
office@atmlighting.pl

INS395

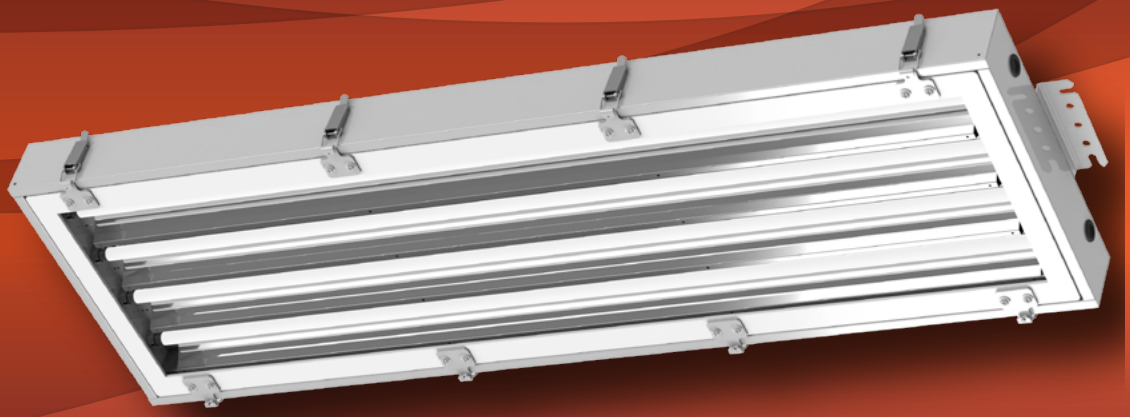

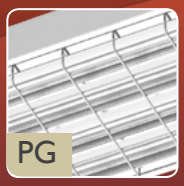

DANE TECHNICZNE:

Typ źródła światła: T5
Trzonek źródła światła: G5
Klasa ochronności: I
Stopień ochrony: IP 54
Współczynnik mocy: ≥ 0,95
Temp. otoczenia: od -25°C do +50°C

BUDOWA:

Korpus: ocynkowana blacha stalowa malowana proszkowo
Klosz: szkło hartowane
Płyta montażowa: ocynkowana blacha stalowa malowana proszkowo
Odbłyśnik: wysokopolerowane aluminium ALANOD MIRO 4

MOCOWANIE:

Oprawa przeznaczona do mocowania bezpośrednio na suficie, ścianie lub do zawieszenia

PRZYŁĄCZENIE:

Zaciski przyłączeniowe: 3x4 mm^2

Istnieje możliwość opcjonalnego wykonania oprawy w wersji do wysokich temperatur.

TECHNICAL DATA:

Light source type: T5
Lampholder: G5
Protection class: I
Protection degree: IP 54
Power factor: ≥ 0,95
Ambient temperature: from -25°C to +50°C

CONSTRUCTION:

Housing: galvanized steel sheet, powder painted
Diffuser: tempered glass
Mounting plate: galvanized steel sheet, powder painted
Reflector: highly polished aluminium ALANOD MIRO 4

MOUNTING:

Luminaire for direct installation on ceiling, wall or suspending.

CONNECTION:

Terminal block: 3x4 mm^2

Optionally luminaire can be equipped with special ballast for high ambient temperaure environment.

ATM lighting

© Copyright ATM Lighting sp. z o.o. Wszystkie prawa zastrzeżone.
Firma ATM Lighting sp. z o.o. zastrzega możliwość wprowadzenia zmian bez uprzedniego informowania.

WYMIARY // DIMENSIONS

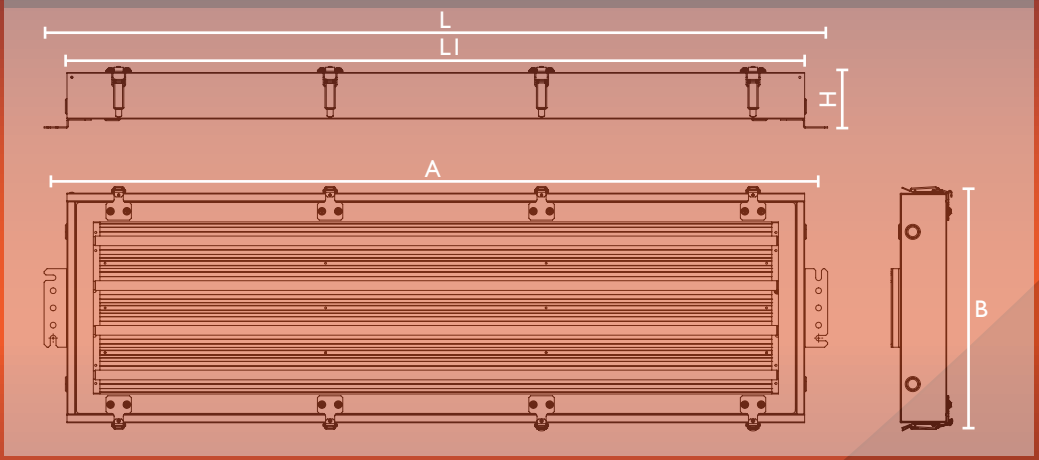

TYP // TYPE	L	L1	A	B	H
INS395-254	1297	1221	1267	253	92
INS395-280	1597	1521	1567	253	92
INS395-454	1297	1221	1267	401	92
INS395-480	1597	1521	1567	401	92

DOSTĘPNE KONFIGURACJE // AVAILABLE OPTIONS

I N S 3 9 5 — [ ] [ ] [ ] — 3 5 E — [ ] [ ] — 2 2 P C I — [ ] — [ ] — [ ]

- 2 / 4
- 54 / 80
- 30 / 33 / 50 / 55
- PCI / RST
- GS / NIRO
- NB / WB
- PG

RST - wersja ze złączem wodoodpornym RST // version with RST waterproof socket & plug system

NB - odbłyśnik wąskostrumieniowy // narrow beam reflector
WB - odbłyśnik szerokostrumieniowy // wide beam reflector

PG - siatka ochronna // protective grid

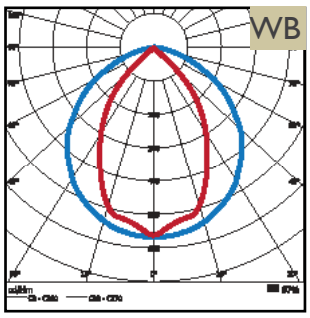

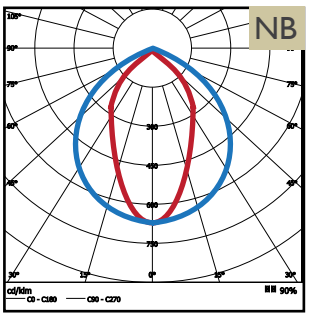

AKCESORIA // ACCESSORIES

AMO2	AMO8
	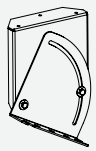

© Copyright ATM Lighting sp. z o.o. All rights reserved.
Technical modification reserved without prior notice.

www.atmlighting.pl
office@atmlighting.pl

HPL340

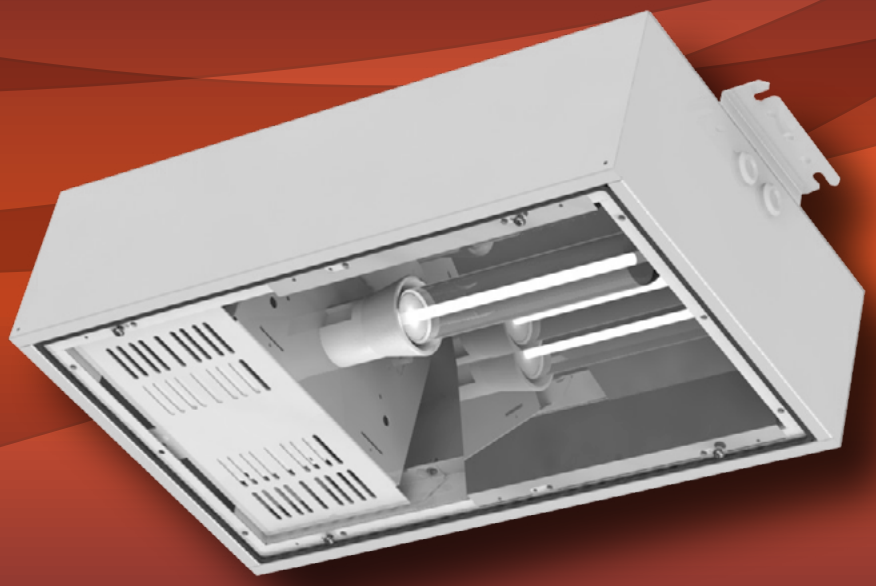

DANE TECHNICZNE:

Typ źródła światła: HI, HS
Trzonek źródła światła: E40
Klasa ochronności: I
Stopień ochrony: IP 65
Współczynnik mocy: ≥ 0,85
Temp. otoczenia: od -25°C do +50°C

BUDOWA:

Korpus: blacha ocynkowana malowana proszkowo
Klosz: szkło hartowane
Płyta montażowa: blacha ocynkowana malowana proszkowo
Odbłyśnik: polerowane aluminium, kształt asymetryczny lub symetryczny

MOCOWANIE:

Oprawa przeznaczona do mocowania na suficie.

ZASILANIE:

Zaciski przyłączeniowe: 3x4 mm^2

TECHNICAL DATA:

Light source type: HI, HS
Lampholder: E40
Protection class: I
Protection degree: IP 65
Power factor: ≥ 0,85
Ambient temp.: from -25°C to +50°C

CONSTRUCTION:

Housing: powder painted galvanized steel sheet
Diffuser: tempered glass
Mounting plate: powder painted galvanized steel sheet
Reflector: polished aluminium, symmetrical or asymmetrical shape

MOUNTING:

Luminaire for direct installation on the ceiling.

ELECTRICAL UNIT:

Terminal block: 3x4 mm^2

ATM lighting

© Copyright ATM Lighting sp. z o.o. Wszystkie prawa zastrzeżone.
Firma ATM Lighting sp. z o.o. zastrzega możliwość wprowadzenia zmian bez uprzedniego informowania.

WYMIARY // DIMENSIONS

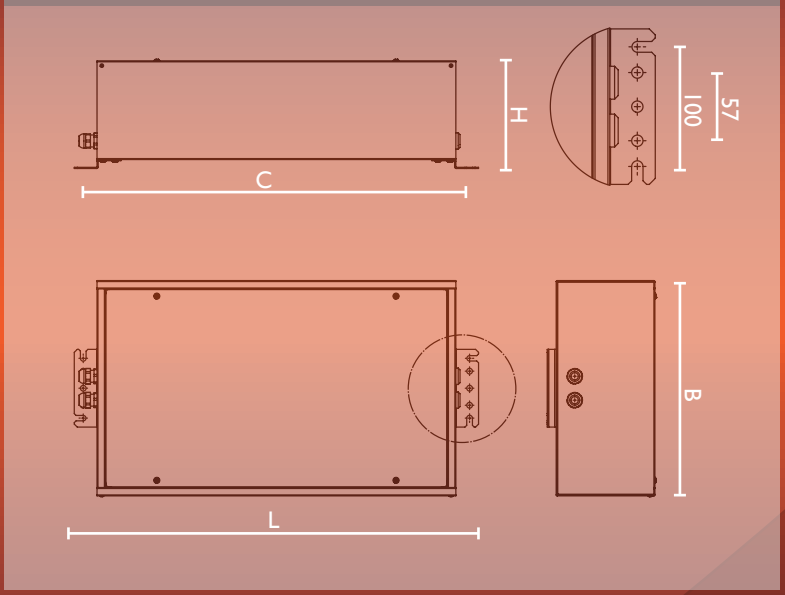

TYP // TYPE	L	B	H	C
HPL340	676	359	180	646

DOSTĘPNE KONFIGURACJE // AVAILABLE OPTIONS

HPL340 — [ ][ ][ ] — 32M — [ ][ ] — [ ][ ] M25 — GS — GL — [ ]

150	30	10		SY
250	50	11		AS
400				

AS - odbłyśnik asymetryczny // asymmetrical reflector
SY - odbłyśnik symetryczny // symmetrical reflector

© Copyright ATM Lighting sp. z o.o. All rights reserved.
Technical modification reserved without prior notice.

www.atmlighting.pl
office@atmlighting.pl

INL340 -35°C

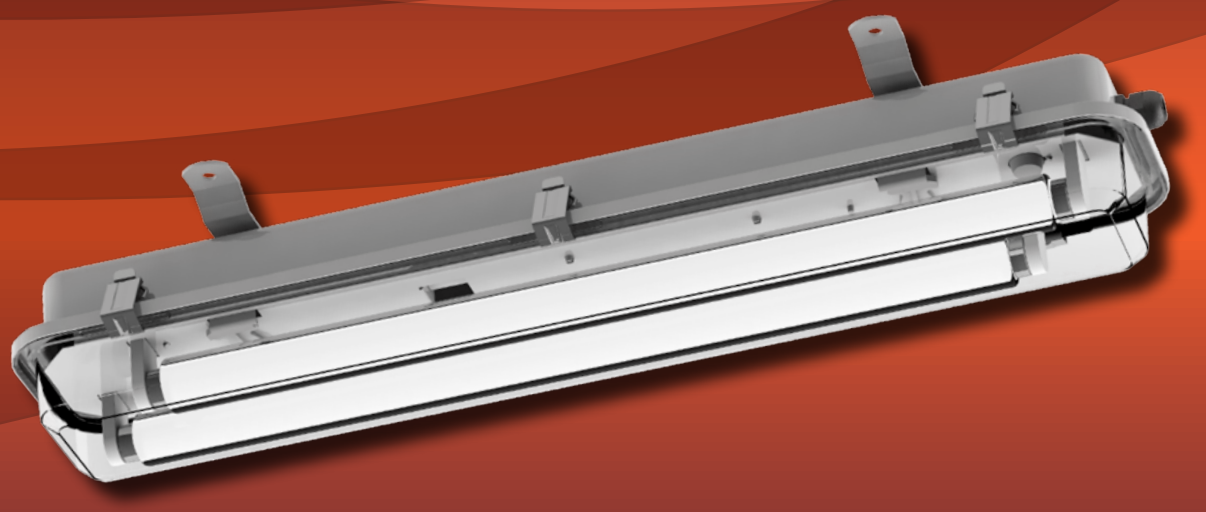

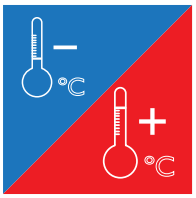

DANE TECHNICZNE:

Typ źródła światła: T8
Klasa ochronności: I
Współczynnik mocy: ≥ 0,85
Temp. otoczenia: od -35°C do +40°C
Trzonek źródła światła: G13
Stopień ochrony: IP 66, IP 67
Współczynnik udarności: IK10

BUDOWA:

Korpus: ocynkowana blacha stal. malowana proszkowo
Klosz: wzmocniony poliwęglan stabilizowany UV
Płyta montażowa: ocynkowana blacha stalowa malowana proszkowo

MOCOWANIE:

Oprawa przeznaczona do mocowania bezpośrednio na suficie, ścianie lub do zawieszenia.

ZASILANIE:

Zaciski przyłączeniowe: 3x4 mm^2

Oprawa wyposażona w specjalne zapłonniki i świetlówki odpowiednie do stosowania w niskich temperaturach.

TECHNICAL DATA:

Light source type: T8
Protection class: I
Power factor: ≥ 0,85
Ambient temp.: from -35°C to +40°C
Lampholder: G13
Protection deg. : IP 66, IP 67
Impact value: IK10

CONSTRUCTION:

Housing: galvanized steel sheet, powder painted
Diffuser: strengthened polycarbonate UV stabilized
Mounting plate: zinc coated steel sheet, powder painted

MOUNTING:

Luminaire for direct installation on ceiling, wall or suspending

CONNECTION:

Terminal block: 3x4 mm^2

Luminaire with special lamps and starters suitable to work in low temperature.

ATM lighting

© Copyright ATM Lighting sp. z o.o. Wszystkie prawa zastrzeżone.
Firma ATM Lighting sp. z o.o. zastrzega możliwość wprowadzenia zmian bez uprzedniego informowania.

WYMIARY // DIMENSIONS

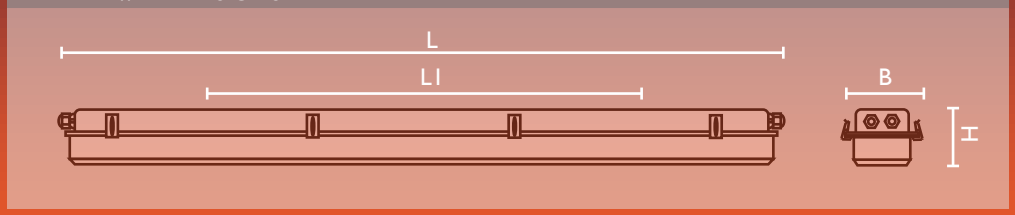

TYP // TYPE	L	L1	H	B
INL340- x18	730	430	114	153
INL340- x36	1340	950	114	153

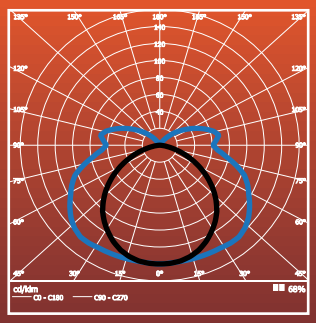

SPECJALNE ZASTOSOWANIA
SPECIAL APPLICATIONS

DOSTĘPNE KONFIGURACJE // AVAILABLE OPTIONS

I N L 3 4 0 — ☐ ☐ ☐ — 3 2 M — ☐ ☐ — ☐ ☐ ☐ ☐ ☐ — ☐ — PC

1	18	30	10	M	20	GS
2	36	33	11	P	25	NIRO
		50	20	S		
		55	21			
			22			
			40			

AKCESORIA // ACCESSORIES

AMO1	AMO2	AMO3	AMO4	AMO5

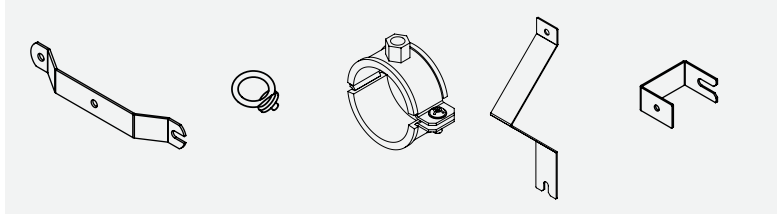

© Copyright ATM Lighting sp. z o.o. All rights reserved.
Technical modification reserved without prior notice.

www.atmlighting.pl
office@atmlighting.pl

INH340 +70°C

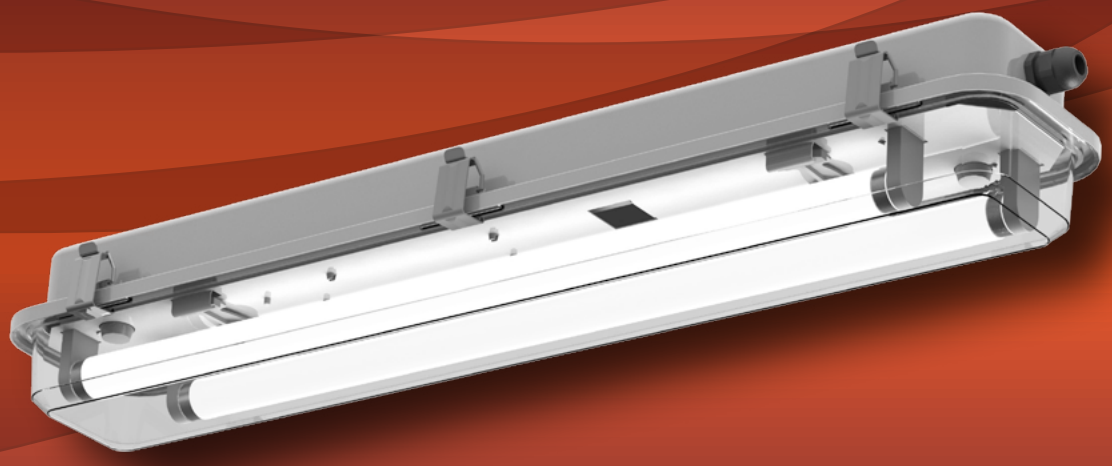

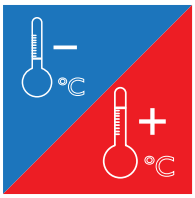

DANE TECHNICZNE:

Typ źródła światła: T8
Trzonek źródła światła: G13
Klasa ochronności: I
Stopień ochrony: IP 66, IP 67
Współczynnik mocy: ≥ 0,95
Współczynnik udarności: IK10
Temp. otoczenia: od -20°C do +70°C

BUDOWA:

Korpus: ocynkowana blacha stalowa malowana proszkowo
Klosz: wzmocniony poliwęglan stabilizowany UV
Płyta montażowa: ocynkowana blacha stalowa malowana proszkowo

MOCOWANIE:

Oprawa przeznaczona do mocowania bezpośrednio na suficie, ścianie lub do zawieszenia

ZASILANIE:

Zaciski przyłączeniowe: 3x4 mm^2

Oprawa wyposażona w specjalny statecznik zdolny do pracy w wysokiej temperaturze.

TECHNICAL DATA:

Light source type: T8
Lampholder: G13
Protection class: I
Protection deg. IP 66, IP 67
Power factor: ≥ 0,95
Impact value: IK10
Ambient temp.: from -20°C to +70°C

CONSTRUCTION:

Housing: galvanized steel sheet, powder painted
Diffuser: strengthened polycarbonate UV stabilized
Mounting plate: galvanized steel sheet, powder painted

MOUNTING:

Luminaire for direct installation on ceiling, wall or suspending

CONNECTION:

Terminal block: 3x4 mm^2

Luminaire with special ballast suitable to work in high temperature.

ATM lighting

© Copyright ATM Lighting sp. z o.o. Wszystkie prawa zastrzeżone.
Firma ATM Lighting sp. z o.o. zastrzega możliwość wprowadzenia zmian bez uprzedniego informowania.

WYMIARY // DIMENSIONS

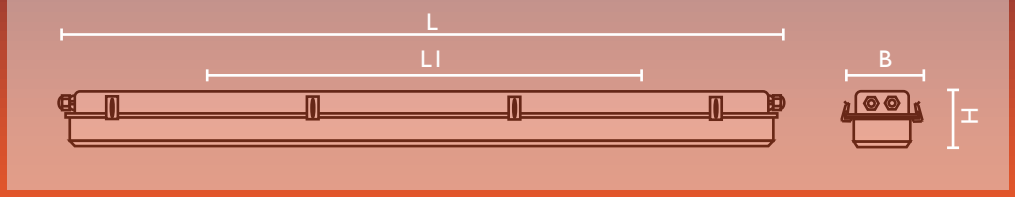

TYP // TYPE	L	L1	H	B
INH340- x18	730	430	114	153
INH340- x36	1340	950	114	153

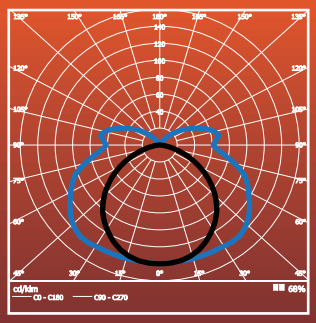

SPECJALNE ZASTOSOWANIA
SPECIAL APPLICATIONS

DOSTĘPNE KONFIGURACJE // AVAILABLE OPTIONS

I N H 3 4 0 — [ ] [ ] [ ] — 3 5 E — [ ] [ ] — [ ] [ ] [ ] [ ] [ ] — [ ] — PC

1	18	30	10	M	20	GS	
2	36	33	11	P	25	NIRO	
		50	20	S			
		55	21				
			22				
			40				

AKCESORIA // ACCESSORIES

AMO1	AMO2	AMO3	AMO4	AMO5

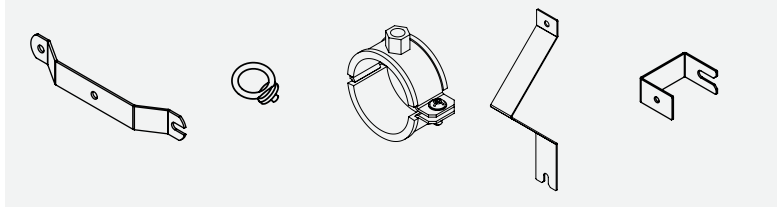

© Copyright ATM Lighting sp. z o.o. All rights reserved.
Technical modification reserved without prior notice.

www.atmlighting.pl
office@atmlighting.pl

INH370 +70°C

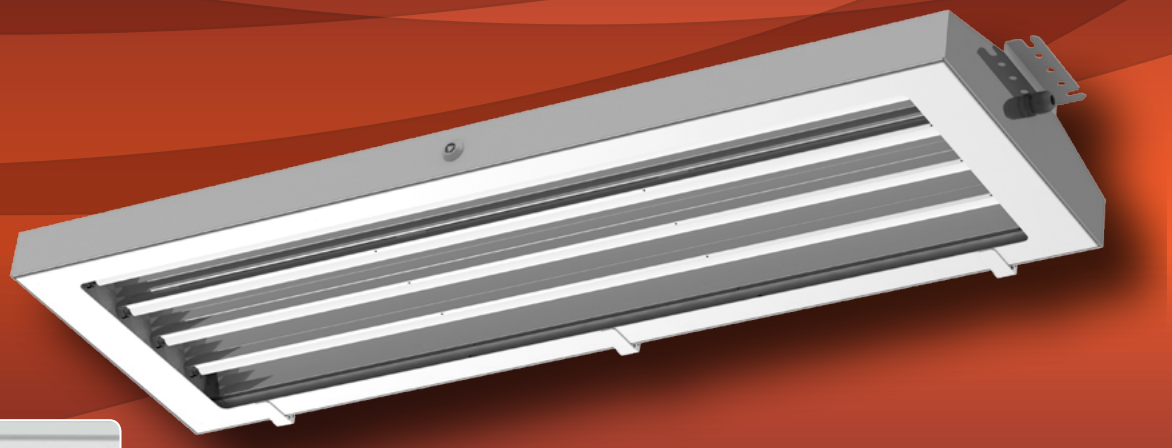

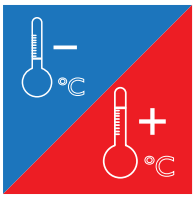

DANE TECHNICZNE:

Typ źródła światła: T8
Trzonek źródła światła: G13
Klasa ochronności: I
Stopień ochrony: IP 65
Współczynnik mocy: ≥ 0,95
Temp. otoczenia: od -20°C do +70°C

BUDOWA:

Korpus: ocynkowana blacha stalowa malowana proszkowo
Klosz: wzmocniony poliwęglan stabilizowany UV
Płyta montażowa: ocynkowana blacha stalowa malowana proszkowo
Odbłyśnik: wysokopolerowane aluminium ALANOD MIRO 4

MOCOWANIE:

Oprawa przeznaczona do mocowania bezpośrednio na suficie, ścianie lub do zawieszenia.

PRZYŁĄCZENIE:

Zaciski przyłączeniowe: 3x4 mm^2

TECHNICAL DATA:

Light source type: T8
Lampholder: G13
Protection class: I
Protection degree: IP 65
Power factor: ≥ 0,95
Ambient temperature: from -20°C to +70°C

CONSTRUCTION:

Housing: galvanized steel sheet, powder painted
Diffuser: strengthened polycarbonate UV stabilized
Mounting plate: galvanized steel sheet, powder painted
Reflector: highly polished aluminium ALANOD MIRO 4

MOUNTING:

Luminaire for direct installation on ceiling, wall or hanging.

ELECTRICAL UNIT:

Terminal block: 3x4 mm^2

ATM lighting

© Copyright ATM Lighting sp. z o.o. Wszystkie prawa zastrzeżone.
Firma ATM Lighting sp. z o.o. zastrzega możliwość wprowadzenia zmian bez uprzedniego informowania.

WYMIARY // DIMENSIONS

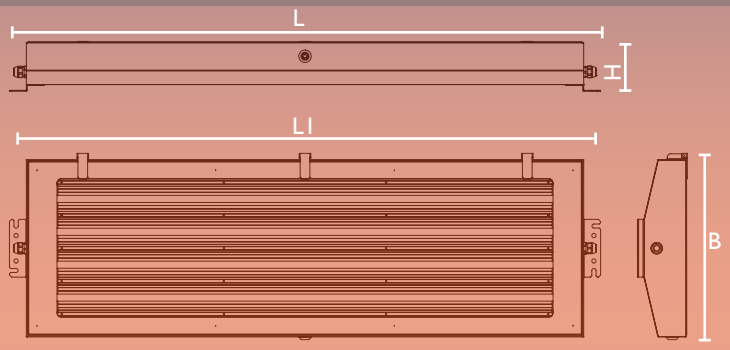

TYP // TYPE	L	LI	B	H
INH370-236	1340	1300	265	111
INH370-258	1640	1600	265	111

DOSTĘPNE KONFIGURACJE // AVAILABLE OPTIONS

I N H 3 7 0 — 2 ▢ ▢ — 3 5 E — ▢ ▢ — ▢ ▢ ▢ ▢ ▢ — ▢ — ▢ — ▢

36	30	10	M	20	GS	PC	NB
58	33	11	P	25	NIRO	GL	WB
	50	20	RST				
	55	21					
		22					

80W - max. temp. otoczenia +60°C // maximum ambient temperature for 80W version is +60°C

RST - wersja ze złączem wodoodpornym RST // version with RST waterproof socket & plug system

NB - odbłyśnik wąskostrumieniowy // narrow beam reflector
WB - odbłyśnik szerokostrumieniowy // wide beam reflector

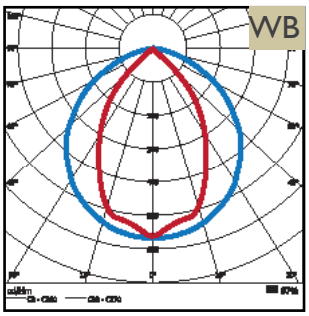

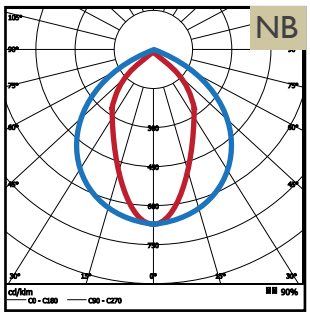

AKCESORIA // ACCESSORIES

AMO2	AMO8
	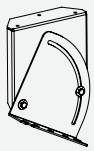

© Copyright ATM Lighting sp. z o.o. All rights reserved.
Technical modification reserved without prior notice.

www.atmlighting.pl
office@atmlighting.pl

HPL350

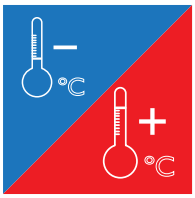

DANE TECHNICZNE:

Typ źródła światła: HI, HS
Trzonek źródła światła: E40
Klasa ochronności: I
Stopień ochrony: IP 65
Współczynnik mocy: ≥ 0,85
Temp. otoczenia: od -25°C do +50°C

BUDOWA:

Korpus: szlifowana blacha nierdzewna
Klosz: szkło hartowane
Płyta montażowa: blacha ocynkowana
Odbłyśnik: młotkowane aluminium

MOCOWANIE:

Oprawa przeznaczona do mocowania na suficie.

ZASILANIE:

Zaciski przyłączeniowe: 5x4 mm^2

TECHNICAL DATA:

Light source type: HI, HS
Lampholder: E40
Protection class: I
Protection degree: IP 65
Power factor: ≥ 0,85
Ambient temp.: from -25°C to +50°C

CONSTRUCTION:

Housing: brushed stainless steel
Diffuser: tempered glass
Mounting tray: galvanized steel
Reflector: hammered aluminium

MOUNTING:

Luminaire for direct installation on the ceiling.

ELECTRICAL UNIT:

Terminal block: 5x4 mm^2

ATM lighting

© Copyright ATM Lighting sp. z o.o. Wszystkie prawa zastrzeżone.
Firma ATM Lighting sp. z o.o. zastrzega możliwość wprowadzenia zmian bez uprzedniego informowania.

WYMIARY // DIMENSIONS

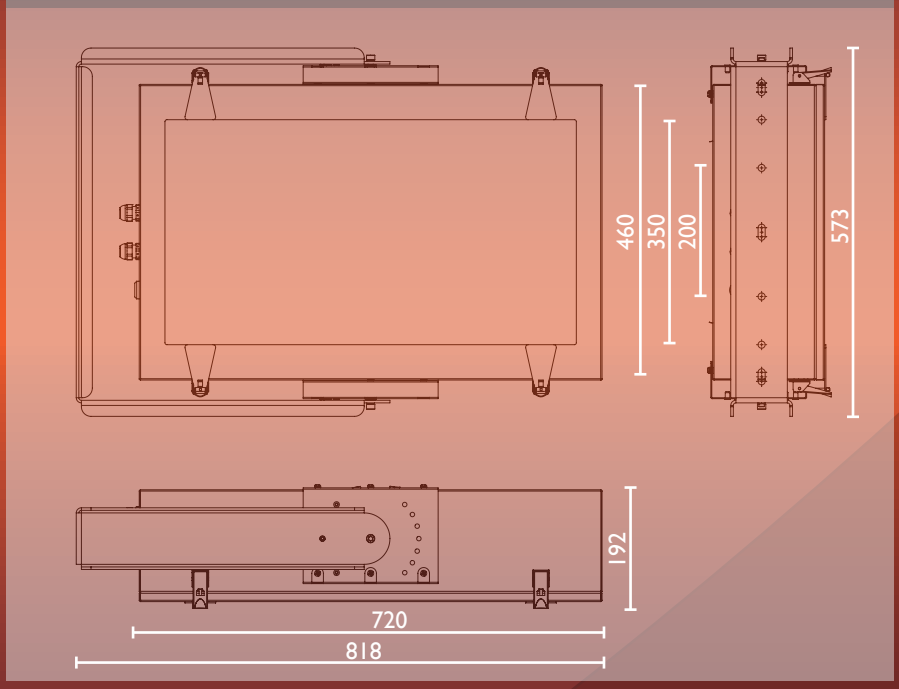

SPECJALNE ZASTOSOWANIA
SPECIAL APPLICATIONS

DOSTĘPNE KONFIGURACJE // AVAILABLE OPTIONS

H P L 3 5 0 — [ ] [ ] [ ] — 3 2 M — 5 0 — [ ] [ ] M 2 5 — BSS — GL — [ ]

250	10	SY
400	11	AS
600		

250 - oprawa o mocy 250W z redukcją na 150W // 250W light fitting with reduction to 150W
400 - oprawa o mocy 400W z redukcją na 250W // 400W light fitting with reduction to 250W

BSS - szczotkowana stal nierdzewna // brushed stainless steel

AS - odbłyśnik asymetryczny // asymmetrical reflector
SY - odbłyśnik symetryczny // symmetrical reflector

© Copyright ATM Lighting sp. z o.o. All rights reserved.
Technical modification reserved without prior notice.

www.atmlighting.pl
office@atmlighting.pl

FLO370

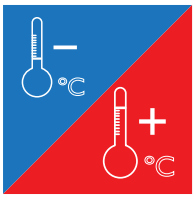

DANE TECHNICZNE:

Typ źródła światła: QT
Trzonek źródła światła: R7s
Klasa ochronności: I
Stopień ochrony: IP 67
Temp. otoczenia: od -20°C do +50°C

BUDOWA:

Korpus: nierdzewna blacha stalowa malowana proszkowo
Klosz: szkło hartowane
Odbłyśnik: polerowane aluminium - symetryczny

MOCOWANIE:

Oprawa przeznaczona do mocowania bezpośrednio na suficie lub ścianie za pomocą nastawnego wspornika.

ZASILANIE:

Zaciski przyłączeniowe: 3x4 mm^2

TECHNICAL DATA:

Light source type: QT
Lampholder: R7s
Protection class: I
Protection degree: IP 67
Ambient temp.: from -20°C to +50°C

CONSTRUCTION:

Housing: stainless steel sheet powder painted
Diffuser: tempered glass
Reflector: polished aluminium - symetrical

MOUNTING:

Luminaire for direct installation on ceiling or wall with use of adjustable bracket.

ELECTRICAL UNIT:

Terminal block: 3x4 mm^2

ATM lighting

© Copyright ATM Lighting sp. z o.o. Wszystkie prawa zastrzeżone.
Firma ATM Lighting sp. z o.o. zastrzega możliwość wprowadzenia zmian bez uprzedniego informowania.

WYMIARY // DIMENSIONS

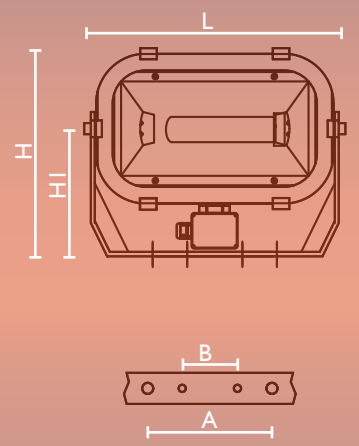

TYP // TYPE	L	H	H1	S	S1	A	B
FLO370-200	285	290	195	130	176	-	90
FLO370-500	377	340	220	176	175	160	70
FLO370-1000	505	350	220	176	178	160	70

SPECJALNE ZASTOSOWANIA
SPECIAL APPLICATIONS

DOSTĘPNE KONFIGURACJE // AVAILABLE OPTIONS

F L O 3 7 0 — [ ] [ ] [ ] — 3 [ ] M — 3 0 — [ ] [ ] M 2 4 — [ ] — GL — AR

200	2	10	GS	
500	3	11	NIRO	
1000				

200, 500, 1000 - 200W i 500W wersja z oprawką R7s // 200W, 500W and 1000W - R7s lampholder

24 - dławnica M24x1.5 mosiężna // M24x1.5 brass cable gland

© Copyright ATM Lighting sp. z o.o. All rights reserved.
Technical modification reserved without prior notice.

www.atmlighting.pl
office@atmlighting.pl

PRZEMYSŁ SPOŻYWCZY I HODOWLA ZWIERZĄT

FOOD INDUSTRY AND ANIMALS HUSBANDRY

INS240

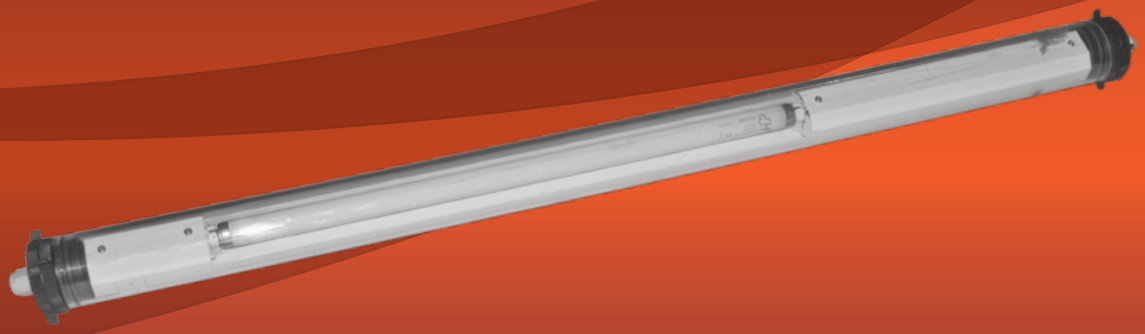

DANE TECHNICZNE:

Typ źródła światła: T8,TCL,T5
Trzonek źródła światła: G13, 2G11, G5
Klasa ochronności: I
Stopień ochrony: IP 68
Współczynnik mocy: ≥ 0,95
Temp. otoczenia: od -25°C do +50°C
Współczynnik udarności: IK10

BUDOWA:

Obudowa: rura z poliwęglanu stabilizowanego UV
Płyta montażowa: ocynkowana blacha stalowa malowana proszkowo

MOCOWANIE:

Oprawa przeznaczona do mocowania za pomocą dwóch uchwytów.

ZASILANIE:

Zaciski przyłączeniowe: 3x4 mm^2

TECHNICAL DATA:

Light source type: T8/TCL/T5
Lampholder: G13/2G11/G5
Protection class: I
Protection degree: IP 68
Power factor: ≥ 0,95
Ambient temp.: from -25°C to +50°C
Impact value: IK10

CONSTRUCTION:

Housing: polycarbonate UV stabilized tube
Mounting plate: galvanized steel sheet, powder painted

MOUNTING:

Luminaire mounted with use of two brackets.

CONNECTION:

Terminal block: 3x4 mm^2

4.01

IFS STANDARD

ATM lighting

© Copyright ATM Lighting sp. z o.o. Wszystkie prawa zastrzeżone.
Firma ATM Lighting sp. z o.o. zastrzega możliwość wprowadzenia zmian bez uprzedniego informowania.

WYMIARY // DIMENSIONS

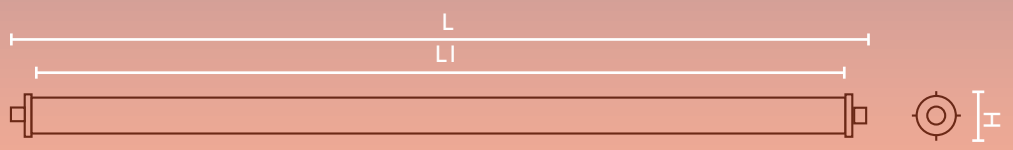

TYP // TYPE	L	L1	H	
INS240-118	1148	110	90	T8
INS240-118	748	700	90	TC-L
INS240-136	1758	1710	90	T8
INS240-124	848	800	90	T5

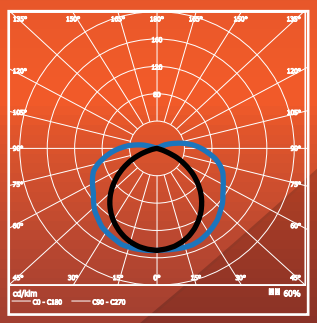

DOSTĘPNE KONFIGURACJE // AVAILABLE OPTIONS

I N S 2 4 0 — I _ _ — 3 _ _ — _ _ _ 2 0 — PC

18	2 E	10 M	
36	3 M	11 P	
24	5		

18 - moc 18W dostępna dla źródła T8 oraz TC-L // 18W version available for T8 or TC-L lamp

MOCOWANIE // MOUNTING

AMO3

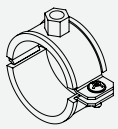

© Copyright ATM Lighting sp. z o.o. All rights reserved.
Technical modification reserved without prior notice.

www.atmlighting.pl
office@atmlighting.pl

INS250

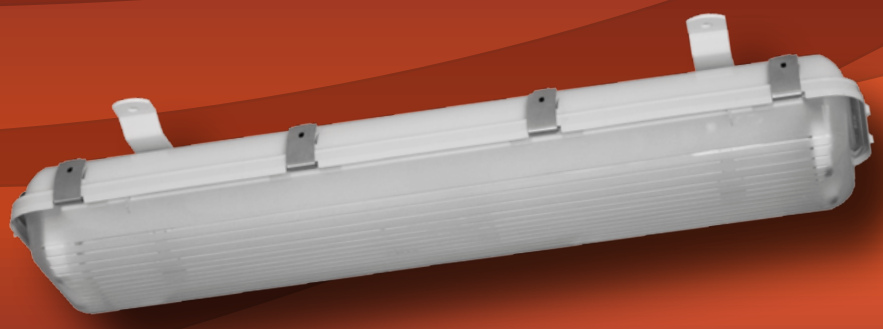

DANE TECHNICZNE:

Typ źródła światła: T8, T5
Trzonek źródła światła: G13, G5
Klasa ochronności: I
Stopień ochrony: IP 66, IP 67
Współczynnik mocy: ≥ 0,95
Temp. otoczenia: od -25°C do +50°C

BUDOWA:

Korpus: poliester wzmocniony włóknem szklanym (GRP)
Klosz: poliwęglan stabilizowany UV
Płyta montażowa: ocynkowana blacha stalowa
Klamry: blacha nierdzewna
Odbłyśnik: ocynkowana blacha stalowa malowana proszkowo

MOCOWANIE:

Oprawa przeznaczona do mocowania bezpośrednio na suficie, ścianie za pomocą otworów montażowych

ZASILANIE:

Zaciski przyłączeniowe: 3x4 mm^2

TECHNICAL DATA:

Light source type: T8, T5
Lampholder: G13, G5
Protection class: I
Protection degree: IP 66, IP 67
Power factor: ≥ 0,95
Ambient temp.: from -25°C to +50°C

CONSTRUCTION:

Housing: glass fibre reinforced polyester (GRP)
Diffuser: polycarbonate UV stabilized
Mounting plate: galvanized steel sheet
Clamps: stainless steel
Reflector: galvanized steel sheet, powder painted

MOUNTING:

Luminaire for direct installation on ceiling or wall with use of mounting holes

CONNECTION:

Terminal block: 3x4 mm^2

4.03

IFS STANDARD

ATM lighting

© Copyright ATM Lighting sp. z o.o. Wszystkie prawa zastrzeżone.
Firma ATM Lighting sp. z o.o. zastrzega możliwość wprowadzenia zmian bez uprzedniego informowania.

PRZEMYSŁ SPOŻYWCZY I HODOWLA ZWIERZĄT
FOOD INDUSTRY AND ANIMALS HUSBANDRY

WYMIARY // DIMENSIONS

TYP // TYPE	L	L1	B	H
INS230- x18/x14/x24	673	450	168	109
INS230- x36/x21/x28/x54	1283	660	168	109
INS230- x58/x35/x49/x80	1583	900	168	109

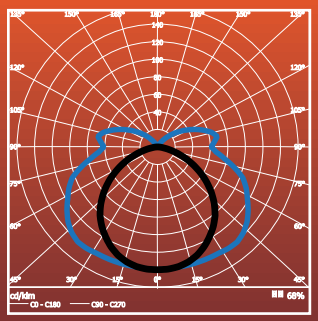

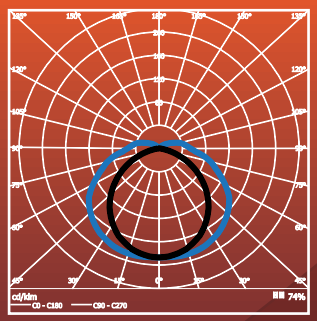

DOSTĘPNE KONFIGURACJE // AVAILABLE OPTIONS

INS250 — ___ — ___ — __ — ____ — GRP — ___

1	18	1	1	E	30	10	M	20			PC
2	36	2	2	M	33	11	P				PM
	58	3	3		50	20					PT
	14		4		55	21					
	24		5			22					
	28										
	35										
	49										
	54										
	80										

PT - PMMA, gładka faktura // PMMA clear
PM - "mrożony" PMMA // PMMA cristal

4.04

AKCESORIA // ACCESSORIES

AMO1	AMO2	AMO3	AMO4	AMO5

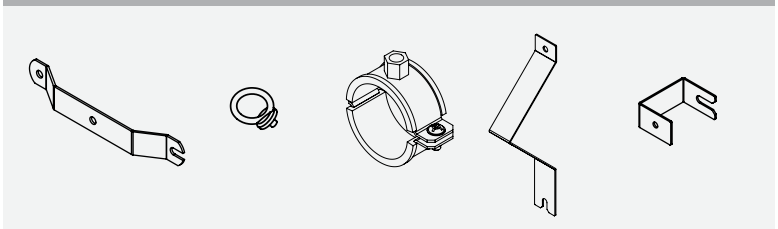

© Copyright ATM Lighting sp. z o.o. All rights reserved.
Technical modification reserved without prior notice.

www.atmlighting.pl
office@atmlighting.pl

INS270

DANE TECHNICZNE:

Typ źródła światła: T8,T5
Trzonek źródła światła: G13, G5
Klasa ochronności: I
Stopień ochrony: IP 65
Współczynnik mocy: ≥ 0,95
Temp. otoczenia: od -25°C do +50°C

BUDOWA:

Korpus: polietylen wzmacniany włóknem szklanym
Klosz: SAN (kopolimer styrenu i akrylonitrylu)
Płyta montażowa: blacha ocynkowana
Klamry: stal nierdzewna

MOCOWANIE:

Oprawa przeznaczona do mocowania bezpośrednio na suficie, ścianie lub do zawieszenia.

PRZYŁĄCZENIE:

Zaciski przyłączeniowe: 3x4 mm^2

Oprawa przeznaczona do pracy w agresywnym chemicznie środowisku.

TECHNICAL DATA:

Light source type: T8,T5
Lampholder: G13,G5
Protection class: I
Protection degree: IP 65
Power factor: ≥ 0,95
Ambient temperature: from -25°C to +50°C

CONSTRUCTION:

Housing: glass fibre reinforced polyester
Diffuser: SAN (styrene acrylonitrile)
Mounting plate: galvanized steel sheet
Clamps: stainless steel

MOUNTING:

Luminaire for direct installation on ceiling, wall or hanging.

ELECTRICAL UNIT:

Terminal block: 3x4 mm^2

Luminaire designed to work in chemically aggressive environment.

4.05

D

IFS STANDARD

ATM lighting

© Copyright ATM Lighting sp. z o.o. Wszystkie prawa zastrzeżone.
Firma ATM Lighting sp. z o.o. zastrzega możliwość wprowadzenia zmian bez uprzedniego informowania.

WYMIARY // DIMENSIONS

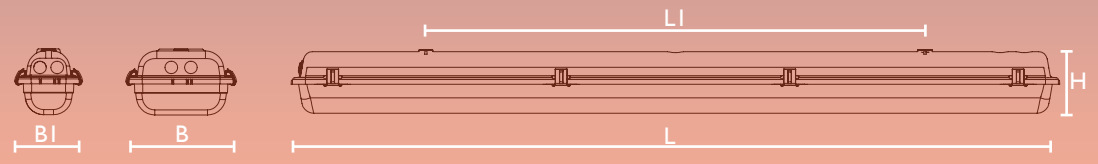

TYP // TYPE	L	L1	B	B1	H
INS270-136/128/154	1278	800	-	111	106
INS270-158/135/180	1578	1100	-	111	106
INS270-236/228/254	1278	800	181	-	106
INS270-258/235/280	1578	1100	181	-	106

DOSTĘPNE KONFIGURACJE // AVAILABLE OPTIONS

INS270 — ___ — 35E — ___ — ___ P20 — PF — SAN

1	36	30	10
2	58	33	11
	28	50	
	35	55	
	54		
	80		

DODATKOWE INFORMACJE // ADDITIONAL INFORMATION

Oprawa ta jest przeznaczona specjalnie do stosowania w hodowli zwierząt. Odporna na działanie amoniaku i substancji żrących. Specjalna uszczelka zapewnia długotrwałe użytkowanie.

Luminaire designed specially for animal husbandry. It's resistable to ammonia and corossive substances. Special sealing ensures long-term use.

© Copyright ATM Lighting sp. z o.o. All rights reserved.
Technical modification reserved without prior notice.

www.atmlighting.pl
office@atmlighting.pl

INS310

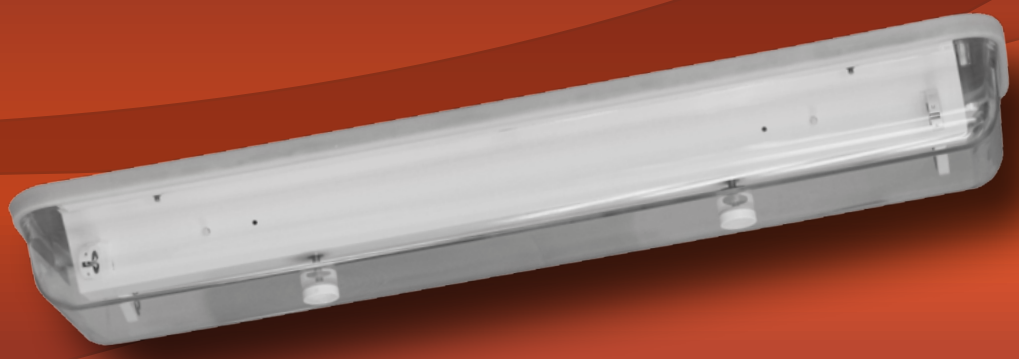

DANE TECHNICZNE:

Typ źródła światła: T8,T5
Trzonek źródła światła: G13,G5
Klasa ochronności: I
Stopień ochrony: IP 65
Współczynnik mocy: ≥ 0,95
Temp. otoczenia: od -25°C do +50°C

BUDOWA:

Korpus: tłoczona blacha nierdzewna
Klosz: poliwęglan
Płyta montażowa: blacha ocynkowana

MOCOWANIE:

Oprawa przeznaczona do mocowania bezpośrednio na suficie, ścianie lub do zawieszenia.

PRZYŁĄCZENIE:

Zaciski przyłączeniowe: 3x4 mm^2

TECHNICAL DATA:

Light source type: T8,T5
Lampholder: G13,G5
Protection class: I
Protection degree: IP 65
Power factor: ≥ 0,95
Ambient temperature: from -25°C to +50°C

CONSTRUCTION:

Housing: pressed stainless steel
Diffuser: polycarbonate
Mounting plate: galvanized steel sheet

MOUNTING:

Luminaire for direct installation on ceiling, wall or hanging.

ELECTRICAL UNIT:

Terminal block: 3x4 mm^2

4.07

IFS STANDARD

ATM lighting

© Copyright ATM Lighting sp. z o.o. Wszystkie prawa zastrzeżone.
Firma ATM Lighting sp. z o.o. zastrzega możliwość wprowadzenia zmian bez uprzedniego informowania.

WYMIARY // DIMENSIONS

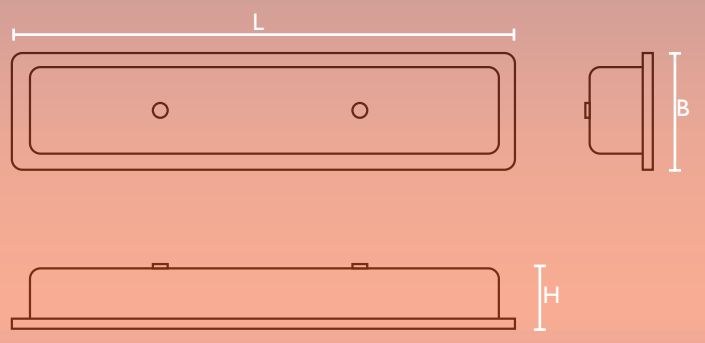

TYP // TYPE	L	H	B
INS310-x18, 14	715	80	175
INS310-x36, 28, 54	1325	80	175

DOSTĘPNE KONFIGURACJE // AVAILABLE OPTIONS

I N S 3 1 0 — [ ] [ ] [ ] — 3 5 E — [ ] [ ] — I I P 2 0 — NIRO — PC

1	18	3	3
2	36	5	5
	14		
	28		
	54		

© Copyright ATM Lighting sp. z o.o. All rights reserved.
Technical modification reserved without prior notice.

www.atmlighting.pl
office@atmlighting.pl

INS360

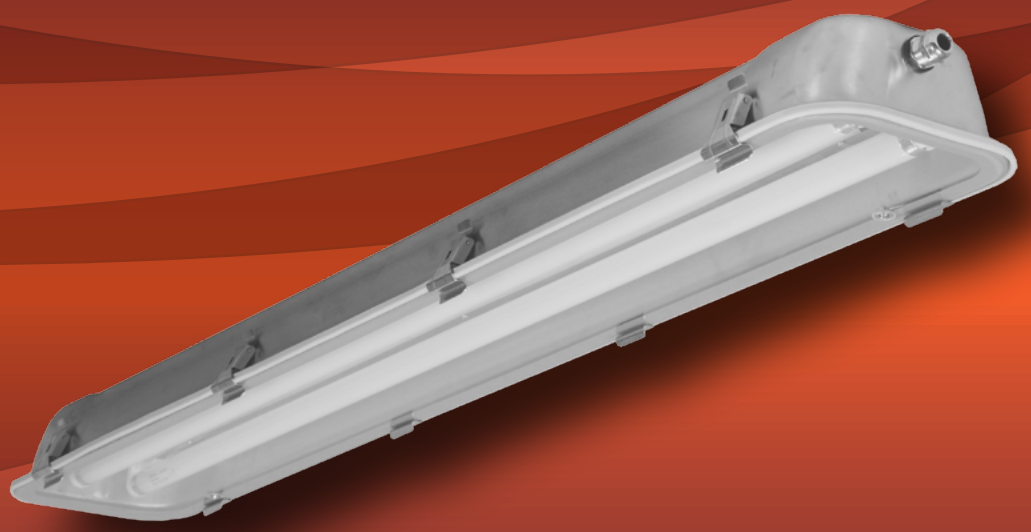

DANE TECHNICZNE:

Typ źródła światła: T8
Trzonek źródła światła: G13
Klasa ochronności: I
Stopień ochrony: IP 65
Współczynnik mocy: ≥ 0,95
Temp. otoczenia: od -25°C do +50°C

BUDOWA:

Korpus: tłoczona blacha nierdzewna
Klosz: szkło hartowane
Płyta montażowa: blacha ocynkowana
Odbłyśnik: polerowane aluminium

MOCOWANIE:

Oprawa przeznaczona do mocowania bezpośrednio na suficie, ścianie lub do zawieszenia.

PRZYŁĄCZENIE:

Zaciski przyłączeniowe: 3x4 mm^2

TECHNICAL DATA:

Light source type: T8
Lampholder: G13
Protection class: I
Protection degree: IP 65
Power factor: ≥ 0,95
Ambient temperature: from -25°C to +50°C

CONSTRUCTION:

Housing: pressed stainless steel
Diffuser: tempered glass
Mounting plate: galvanized steel sheet
Reflector: polished aluminium

MOUNTING:

Luminaire for direct installation on ceiling, wall or hanging.

ELECTRICAL UNIT:

Terminal block: 3x4 mm^2

4.09

IFS STANDARD

ATM lighting

© Copyright ATM Lighting sp. z o.o. Wszystkie prawa zastrzeżone.
Firma ATM Lighting sp. z o.o. zastrzega możliwość wprowadzenia zmian bez uprzedniego informowania.

WYMIARY // DIMENSIONS

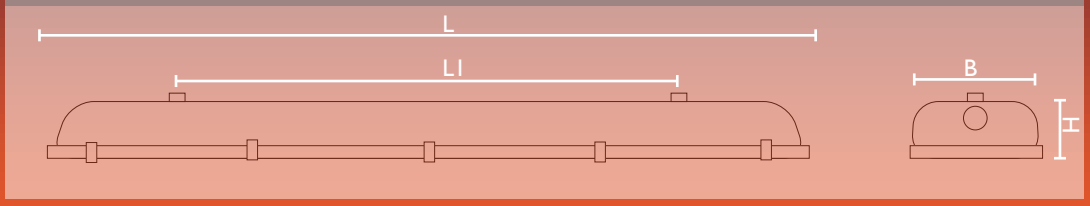

TYP // TYPE	L	L1	B	H
INS360-118	710	560	140	90
INS360-136	1310	1100	140	90
INS360-158	1610	1460	140	90
INS360-218	710	560	140	90
INS360-236	1310	1100	140	90
INS360-258	1610	1460	140	90

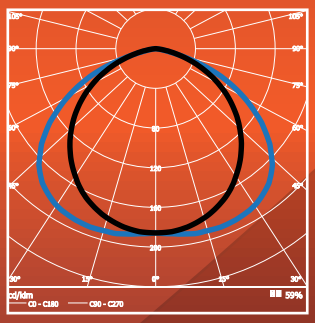

DOSTĘPNE KONFIGURACJE // AVAILABLE OPTIONS

INS360 — [ ][ ][ ] — 35E — [ ][ ] — 11M20 — NIRO — GL

1	18
2	36
	58

3	3
5	5

© Copyright ATM Lighting sp. z o.o. All rights reserved.
Technical modification reserved without prior notice.

www.atmlighting.pl
office@atmlighting.pl

INFORMACJE TECHNICZNE

TECHNICAL INFORMATION

RODZAJE BUDOWY PRZECIWWYBUCHOWEJ

Rodzaj budowy	Symbol (stand. / alter.)	Norma	Zastosowanie
Ognioszczelna	d / db	PE-EN 60079-1	osprzęt łączeniowy i sygnalizacyjny, silniki, transformatory
Wzmocniona	e / eb	PE-EN 60079-7	oprawy oświetleniowe, silniki klatkowe, skrzynki zaciskowe i rozdzielcze
Iskrobezpieczna	ia, ib, ic	PE-EN 60079-11	automatyka obiektowa, komunikacja, czujniki, przetworniki, technologia Fieldbus (Ex ib)
Hermetyzowana masą izolacyjna	ma, mb, mc	PE-EN 60079-18	czujniki, aparatura kontrolno-pomiarowa, wyświetlacze
Osłona olejowa	o / ob	PE-EN 60079-6	transformatory, rezystory rozruchowe
Osłona gazowa z nadciśnieniem	px, py, pz / pxb, pyb, pzc	PE-EN 60079-2	obudowa urządzeń łączeniowych i kontrolnych, analizatory, duże silniki
Budowa typu „n”	n / n..c	PE-EN 60079-15	gniazda, wtyki, osprzęt oświetleniowy, silniki

KLASY TEMPERATUROWE

	T1	T2	T3	T4	T5	T6
450°C	T1	-	-	-	-	-
300°C	T2	T2	-	-	-	-
200°C	T3	T3	T3	-	-	-
135°C	T4	T4	T4	T4	-	-
100°C	T5	T5	T5	T5	T5	-
85°C	T6	T6	T6	T6	T6	T6

OCHRONA PRZED WNIKANIEM PYŁU, KURZU, WŁÓKIEN ITP.

tD	przez obudowe
pD	przez nadcisnienie
mD	przez hermetyzacje
iD	wykonanie iskrobezpieczne

© Copyright ATM Lighting sp. z o.o. Wszystkie prawa zastrzeżone.
Firma ATM Lighting sp. z o.o. zastrzega możliwość wprowadzenia zmian bez uprzedniego informowania.

PODZIAŁ URZĄDZEŃ GRUPY 2

		Poziom ochrony		
		Bardzo wysoki	Wysoki	Normalny
		Sposób zapewnienia bezpieczeństwa		
Występowanie atmosfery wybuchowej		zabezpieczenie od 2 niezależnych uszkodzeń lub konstrukcja spełniająca wymagania 2 typów budowy Ex Dyr. 94/9/WE / *PN-EN 60079-0*	zabezpieczenie od uszkodzeń spodziewanych, konstrukcja spełniająca wymagania 1 typu budowy Ex	spełnienie wymagań odnośnie poziomu bezpieczeństwa w trakcie normalnej pracy
Występowanie czesto, przez długi okres lub ciagle	0	1 G / *Ga*		
	20	1 D / *Da*		
Występowanie możliwe w trakcie normalnej pracy	1	1 G / *Ga*	2 G / *Gb*	
	21	1 D / *Da*	2 D / *Db*	
Występowanie atmosfery wybuchowej jedynie w warunkach nieprawidłowych i tylko przez krótki okres czasu	2	1 G / *Ga*	2 G / *Gb*	3 G / *Gc*
	22	1 D / *Da*	2 D / *Db*	3 D / *Dc*
	Strefa			

NAJCZĘŚCIEJ SPOTYKANE SUBSTANCJE TWORZĄCE ATMOSFERĘ WYBUCHOWĄ

Grupa IIA	Grupa IIB	Grupa IIC
Metan Etan Propan Butan Aceton Etan Amoniak Benzen Tlenek wegla Metan Toluen Propan Kwas octowy Benzyna n-Heksan Nafta lotnicza Olej napedowy Olej opałowy	Gaz miejski Etylen Tlenek etylenu Tlenek propylenu Aldehyd krotonowy Siarkowodór Eter etylowy	Wodór Acetylen Dwusiarczek wegla

© Copyright ATM Lighting sp. z o.o. All rights reserved.
Technical modification reserved without prior notice.

TEMPERATURY ZAPŁONU PRZYKŁADOWYCH SUBSTANCJI TWORZĄCYCH ATMOSFERY WYBUCHOWE

Gaz	Temp. zapłonu °C
Aceton	465
Benzen	498
Butan	287
Etan	472
Etanol	363
Benzyna	280
Heksan	223
Metan	537
Propan	432
Propylen	455
Styren	490
Toluen	480
Dwusiarczek wodoru	260

Pyły metaliczne	Temp. zapłonu °C	
	Chmura	Warstwa
Aluminium	650	760
Magnez	620	490
Tytan	330	510
Cynk	630	430
Brąz	370	190
Chrom	580	400
Miedź	630	430
Kadm	570	250

Włókna	Temp. zapłonu °C	
	Chmura	Warstwa
Lint bawełny	520	-
Len	430	230
Sztuczny jedwab	520	250

Pyły niemetaliczne	Temp. zapłonu °C	
	Chmura	Warstwa
Kakao	420	200
Kawa	410	220
Pył kukurydziany	400	250
Cukier	350	400
Zboże	480	220
Mąka	480	220
Nylon	500	430
Polietylen	450	380
Pył węglowy	610	180

STOPIEŃ OCHRONY IP (IP XY)

Pierwsza cyfra - X	Opis
0	Brak ochrony
1	Ochrona przed ciałami stałymi o średnicy większej niż 50mm (np. dotknięcie ręką)
2	Ochrona przed ciałami stałymi o średnicy większej niż 50mm (np. dotknięcie palcem)
3	Ochrona przed ciałami stałymi o średnicy większej niż 2.5mm (np. dotknięcie drutem)
4	Ochrona przed ciałami stałymi o średnicy większej niż 1mm (np. dotknięcie cienkim drutem)
5	Ochrona przed pyłem (pył przenikający do środka nie powoduje żadnych szkodliwych efektów)
6	Całkowita ochrona przed pyłem.

ATM lighting

© Copyright ATM Lighting sp. z o.o. Wszystkie prawa zastrzeżone.
Firma ATM Lighting sp. z o.o. zastrzega możliwość wprowadzenia zmian bez uprzedniego informowania.

STOPIEŃ OCHRONY IP (IP XY)

Druga cyfra - Y	Opis
0	Brak ochrony
1	Ochrona przed pionowo padającymi kroplami wody.
2	Ochrona przed kroplami wody padającymi pod kątem 15° od pionu
3	Ochrona przed kroplami wody padającymi pod kątem 60° od pionu
4	Ochrona przed bryzgami wody ze wszystkich kierunków
5	Ochrona przed strumieniem wody ze wszystkich kierunków
6	Ochrona przed silnym strumieniem wody ze wszystkich kierunków
7	Ochrona przed tymczasowym zanurzeniem w wodzie
8	Ochrona przed całkowitym zanurzeniem w wodzie na określoną głębokość

WSPÓŁCZYNNIK UDARNOŚCI IK

IK	IK00	IK01	IK02	IK03	IK04	IK05	IK06	IK07	IK08	IK09	IK10	IK10+
Energia uderzenia [J]	-	0.14	0.2	0.35	0.5	0.7	1	2	5	10	20	>20

© Copyright ATM Lighting sp. z o.o. All rights reserved.
Technical modification reserved without prior notice.

www.atmlighting.pl
office@atmlighting.pl

ODPORNOŚĆ CHEMICZNA WYBRANYCH TWORZYW SZTUCZNYCH

PC - poliwęglan
SAN - kopolimer styrenowo-akrykonitrylowy
GRP - poliamid wzmocniony włóknem szklany
PMMA - polimetakrylan metylu
GUMA - guma naturalna

Substancja	PC	PMMA	SAN	GRP	GUMA
aceton	4	4	4	4	3
acetylen (100%)	1	-	3	-	-
aldehyd benzoesowy	4	-	4	-	-
aldehyd mrówkowy (40%)	1	-	4	-	-
aldehyd octowy	4	-	4	-	-
alkohol butylowy (tech. czysty)	1	-	-	2	-
alkohol etylowy (50%)	1	1	-	2	4
alkohol etylowy (96%)	3	1	4	1	4
alkochol izopropylowy (tech. czysty)	1	2	4	-	4
alkohol metylowy	4	1	4	4	4
amid kwasu octowego (nasycony)	4	-	1	-	-
amoniak (25%)	4	1	2	4	4
amonu chlorek (wodny)	1	3	1	1	1
amonu fosforan (V)	1	-	1	-	-
amonu siarczek	4	-	-	1	-
amonu szczawian	1	-	-	-	-
amoniakalna woda	1	-	4	-	-
baru chlorek (nasycony)	1	-	1	1	-
benzen	4	1	4	-	1
benzyna	3	3	4	1	1
brom	4	-	4	-	-
butadien	4	-	-	-	-
butylu octan	4	-	4	-	-
chlor (10%)	3	4	4	-	4
chloroform	4	4	4	4	4
cykloheksan	3	2	3	-	1
czterochloroetylen	4	-	1	-	-
czterochlorometan	4	-	4	-	-
eter	4	-	4	-	-
etylenowy glikol	3	-	1	1	-
etylenu tlenek	4	-	-	-	-
etylobenzen	4	-	4	-	-
etylu octan	4	2	4	-	3
fenol	4	4	4	-	4
fluor	3	4	-	-	4
gliceryna	3	4	1	1	4
glinu chlorek	1	-	1	1	-
glinu tlenek	-	-	-	-	-
glukoza	1	-	-	1	-

© Copyright ATM Lighting sp. z o.o. Wszystkie prawa zastrzeżone.
Firma ATM Lighting sp. z o.o. zastrzega możliwość wprowadzenia zmian bez uprzedniego informowania.

Substancja	PC	PMMA	SAN	GRP	GUMA
heksan	4	4	1	-	1
jod	3	-	3	-	-
krezol	4	-	4	4	-
kwas azotowy (V) (50%)	4	3	3	4	-
kwas borowy (III) (10%)	1	-	1	-	-
kwas boromowodorowy (50%)	4	-	-	-	-
kwas chromowy (10%)	3	-	3	2	-
kwas cyjanowodorowy (wodny)	4	-	-	-	-
kwas cytrynowy	1	4	-	-	1
kwas fosforowy (V) (85%)	1	1	1	3	-
kwas mlekowy (85%)	1	-	0	1	-
kwas mrówkowy (98-100%)	4	-	4	3	-
kwas octowy (50%)	1	4	0	-	3
kwas solny (20%)	3	3	3	-	1
kwas siarkowy (95%)	4	-	4	4	-
metylenu chlorek	4	-	4	4	-
metylu octan (100%)	-	1	4	-	1
mocznik	4	1	1	-	1
nafta	4	1	-	-	1
oleje jadalne i roślinne	-	-	-	-	-
olej maszynowy	-	-	-	1	-
olej mineralny	2	-	-	-	-
olej opałowy (mazut)	3	-	1	-	-
płyn hamulcowy	4	-	4	-	-
potasu nadmanganian	1	1	3	-	2
ropa naftowa (techn. czysta)	3	-	4	-	-
rtęć	1	-	1	-	-
rtęci chlorek	1	-	1	-	-
siarki dwutlenek (wilgotny)	2	-	-	-	-
sodowy chlorek	1	-	1	1	-
srebra azotan	1	4	2	1	4
terpentyna	4	-	-	-	-
wapnia chlorek (wodny)	1	-	1	-	-
wapnia wodorotlenek (stężony)	4	-	-	2	-
węgla dwutlenek	-	-	1	-	-
woda chlorowa	-	-	3	-	-

odporność wysoka	1
odporność dobra	2
odporność słaba	3
brak odporności	4
nie badano	-

© Copyright ATM Lighting sp. z o.o. All rights reserved.
Technical modification reserved without prior notice.

www.atmlighting.pl
office@atmlighting.pl

EXPLOSIONPROOF CONSTRUCTION TYPES

Construction	Symbol (stand. / alter.)	Standard	Application
Flameproof	d / db	PE-EN 60079-1	switching and signaling equipment , motors, transformers
Strengthened	e / eb	PE-EN 60079-7	luminaires, squirrel cage motors, terminal boxes and switchboards
Intrinsically safe	ia, ib, ic	PE-EN 60079-11	automatic of objects, communication, sensors, transducers, Fieldbus (Ex ib) technology
Encapsulated	ma, mb, mc	PE-EN 60079-18	sensors, control and measurement equipment, displays
Oil immersion	o / ob	PE-EN 60079-6	transformers, starting resistors
Gas cover with overpressure	px, py, pz pxb, pyb, pzc	PE-EN 60079-2	housing devices switching and control, analyzers, large motors
The "n"-type constructions	n / n..c	PE-EN 60079-15	sockets, plugs, lighting fixtures, motors

TEMPERATURE CLASS

	T1	T2	T3	T4	T5	T6
450°C	T1	-	-	-	-	-
300°C	T2	T2	-	-	-	-
200°C	T3	T3	T3	-	-	-
135°C	T4	T4	T4	T4	-	-
100°C	T5	T5	T5	T5	T5	-
85°C	T6	T6	T6	T6	T6	T6

PROTECTION AGAINST DUST AND FIBRES

tD	with housing
pD	with hypertension
mD	with encapsulation
iD	instrinsically safe

© Copyright ATM Lighting sp. z o.o. Wszystkie prawa zastrzeżone.
Firma ATM Lighting sp. z o.o. zastrzega możliwość wprowadzenia zmian bez uprzedniego informowania.

GROUP 2 EQUIPMENT DIVISION

		Protection level		
		Very high	High	Normal
		Safety ensuring method		
Occurrence of explosive atmosphere		protection from 2 independent damage or construction fulfillind requirements for two types of ex construction	protection from expected damage, the design meeting the requirements of a Ex-construction type	fulfilling the requirements for level of safety during normal operation,
Occurences often, by long time or constantly	0	1 G / *Ga*		
	20	1 D / *Da*		
Occurrence possible during normal operation	1	1 G / *Ga*	2 G / *Gb*	
	21	1 D / *Da*	2 D / *Db*	
The occurrence of the explosive atmosphere only under incorrect conditions and only for a short period of time	2	1 G / *Ga*	2 G / *Gb*	3 G / *Gc*
	22	1 D / *Da*	2 D / *Db*	3 D / *Dc*
	Zone			

THE MOST COMMON SUBSTANCES WHICH FORM EXPLOSIVE ATMOSPHERE

Group IIA	Group IIB	Group IIC
Methane Ethane Propane Butane Acetone Ethane Ammonia Benzene Carbon Monoxide Methane Toluene Propane Acetic Acid Petrol N-Hexane Aviation Kerosene Diesel Heating Oil	Coke Oven Gas Ethylene Ethylene Oxide Propylene Oxide Crotonaldehyde Hydrogen Sulfide Ethyl Ether	Hydrogen Acetylene Carbon Disulphide

© Copyright ATM Lighting sp. z o.o. All rights reserved.
Technical modification reserved without prior notice.

www.atmlighting.pl
office@atmlighting.pl

IGNITION TEMPERATURE OF EXEMPLARY EXPLOSIVE ATMOSPHERE SUBSTANTIONS MAKE

Gas	Ignition Temp. °C
Acetone	465
Benzene	498
Butane	287
Ethane	472
Ethanol	363
Petrol	280
Hexane	223
Methane	537
Propane	432
Propylene	455
Styrene	490
Toluene	480
Hydrogen Disulfide	260

Metallic Dusts	Ignition Temp. °C	
	Cloud	Layer
Aluminum	650	760
Magnesium	620	490
Titanium	330	510
Zinc	630	430
Bronze	370	190
Chrome	580	400
Copper	630	430
Cadmium	570	250

Fibre	Ignition Temp. °C	
	Cloud	Layer
Cotton lint	520	-
Flax	430	230
Rayon	520	250

Non-metallic Dusts	Ignition Temp. °C	
	Cloud	Layer
Cocoa	420	200
Coffee	410	220
Corn dust	400	250
Sugar	350	400
Corn	480	220
Flour	480	220
Nylon	500	430
Polyethylene	450	380
Coal Dust	610	180

PROTECTION DEGREE IP (IP XY)

First Numer - X	Description
0	Lack of protection
1	Protection against solid objects greater than 50mm in diameter (eg, touching by hand)
2	Protection against solid objects larger than 50mm (eg touching by finger)
3	Protection against solid objects larger than 2.5mm (eg, touching by wire)
4	Protection against solid objects greater than 1mm in diameter (eg, touching by a thin wire)
5	Protection against dust (dust penetrating inside does not cause any harmful effects)
6	Total protection against dust.

© Copyright ATM Lighting sp. z o.o. Wszystkie prawa zastrzeżone.
Firma ATM Lighting sp. z o.o. zastrzega możliwość wprowadzenia zmian bez uprzedniego informowania.

PROTECTION DEGREE IP (IP XY)

Second Number - Y	Description
0	Lack of protection
1	Protection against vertically falling water drops.
2	Protection against falling water drops at an angle of 15° from vertical
3	Protection against falling water drops at an angle of 60° from the vertical
4	Protection against splashing water from all directions.
5	Protection against water spray from all directions.
6	Protection against powerful jets of water from all directions.
7	Protection against temporary immersion in water.
8	Protection against complete immersion in water at a specified depth.

MECHANICAL RESISTANCE FACTOR IK

IK	IK00	IK01	IK02	IK03	IK04	IK05	IK06	IK07	IK08	IK09	IK10	IK10+
Impact Energy [J]	-	0.14	0.2	0.35	0.5	0.7	1	2	5	10	20	>20

© Copyright ATM Lighting sp. z o.o. All rights reserved.
Technical modification reserved without prior notice.

www.atmlighting.pl
office@atmlighting.pl

CHEMICAL RESISTANCE OF SELECTED PLASTICS

PC - polycarbonate
SAN - copolymer styrene-acrylonitrile
GRP - glass fibre reinforced polyamide
PMMA - polymethyl methacrylate
GUMA - rubber

substance	PC	PMMA	SAN	GRP	GUMA
acetone	4	4	4	4	3
acetylene (100%)	1	-	3	-	-
benzoic aldehyde	4	-	4	-	-
formaldehyde (40%)	1	-	4	-	-
acetaldehyde	4	-	4	-	-
butyl alcohol (tech. pure)	1	-	-	2	-
ethyl alcohol (50%)	1	1	-	2	4
ethyl alcohol (96%)	3	1	4	1	4
alkochol isopropyl (tech. pure)	1	2	4	-	4
methyl alcohol	4	1	4	4	4
amide of acetic acid (saturated)	4	-	1	-	-
ammonia (25%)	4	1	2	4	4
ammonium chloride	1	3	1	1	1
ammonium phosphate (V)	1	-	1	-	-
ammonium sulphide	4	-	-	1	-
ammonium oxalate	1	-	-	-	-
ammonia water	1	-	4	-	-
barium chloride (saturated)	1	-	1	1	-
benzene	4	1	4	-	1
petrol	3	3	4	1	1
bromine	4	-	4	-	-
butadiene	4	-	-	-	-
butyl acetate	4	-	4	-	-
chlorine (10%)	3	4	4	-	4
chloroform	4	4	4	4	4
cyclohexane	3	2	3	-	1
tetrachlorethylene	4	-	1	-	-
tetrachloromethane	4	-	4	-	-
ether	4	-	4	-	-
ethylene glycol	3	-	1	1	-
ethylene oxide	4	-	-	-	-
ethylbenzene	4	-	4	-	-
ethyl acetate	4	2	4	-	3
phenol	4	4	4	-	4
fluorine	3	4	-	-	4
glycerine	3	4	1	1	4
aluminum chloride	1	-	1	1	-
aluminum oxide	-	-	-	-	-
glucose	1	-	-	1	-

© Copyright ATM Lighting sp. z o.o. Wszystkie prawa zastrzeżone.
Firma ATM Lighting sp. z o.o. zastrzega możliwość wprowadzenia zmian bez uprzedniego informowania.

substance	PC	PMMA	SAN	GRP	GUMA
hexane	4	4	1	-	1
iodine	3	-	3	-	-
cresol	4	-	4	4	-
nitric acid (V) (50%)	4	3	3	4	-
boric acid (III) (10%)	1	-	1	-	-
hydroboric acid (50%)	4	-	-	-	-
chromic acid (10%)	3	-	3	2	-
hydrocyanic acid (aqueous)	4	-	-	-	-
citric acid	1	4	-	-	1
phosphoric acid (V) (85%)	1	1	1	3	-
lactic acid (85%)	1	-	0	1	-
formic acid (98-100%)	4	-	4	3	-
acetic acid (50%)	1	4	0	-	3
hydrochloric acid (20%)	3	3	3	-	1
sulfuric acid (95%)	4	-	4	4	-
methylene chloride	4	-	4	4	-
methyl acetate (100%)	-	1	4	-	1
urea	4	1	1	-	1
oil	4	1	-	-	1
edible oils and vegetable	-	-	-	-	-
machine oil	-	-	-	1	-
mineral oil	2	-	-	-	-
fuel oil (mazut)	3	-	1	-	-
brake fluid	4	-	4	-	-
potassium permanganate	1	1	3	-	2
oil (tech. pure)	3	-	4	-	-
mercury	1	-	1	-	-
mercury chloride	1	-	1	-	-
sulfur dioxide (wet)	2	-	-	-	-
sodium chloride	1	-	1	1	-
silver nitrate	1	4	2	1	4
turpentine	4	-	-	-	-
calcium chloride (aq)	1	-	1	-	-
calcium hydroxide (concentra-ted)	4	-	-	2	-
carbon dioxide	-	-	1	-	-
chlorinated water	-	-	3	-	-

high resistance	1
good resistance	2
weak resistance	3
lack of resistance	4
not tested	-

© Copyright ATM Lighting sp. z o.o. All rights reserved.
Technical modification reserved without prior notice.

www.atmlighting.pl
office@atmlighting.pl